DOVRE

KATALOG 2017 - 2018

KAMINEINSÄTZE

KAMINÖFEN

Preise gültig von September 2017 bis August 2018

Feuer mit Charakter

Dovre NV Belgien ist ein Familien-Unternehmen, dass sich auf die Entwicklung, Produktion und den Verkauf von Kaminen und Öfen aus hochwertigem Gusseisen spezialisiert hat. Das Unternehmen ist seit vielen Jahrzehnten bekannt für die Produktion von Gusseisen. Dovre Produkte sind bestens bekannt für ihre Qualität und ein attraktives Design sowie für hohe Effizienz und eine umweltschonende Verbrennung. Diese Leistungsmerkmale, die weit über internationalen Standards liegen, sind das Ergebnis von hoher Fachkompetenz und Engagement. Dovre steht für authentische Wärme mit echten Flammen und für geschmackvoll entwickelte Produkte, die in jedes Wohnambiente passen. Die Innovationskraft und Kreativität des Unternehmens werden beständig für die Weiterentwicklung der Produkte eingesetzt.

Feuer mit Charakter

Dovre ist eine Hochebene im Norden von Oslo mit einem unwirtlichen Klima. In Norwegen ist Dovre das Symbol für Qualität und Robustheit.
Die Dovre-Kamine und -Öfen finden ihren Ursprung in den bitterkalten Wintern des hohen Nordens. Bereits mehr als 80 Jahre liefern sie täglich den Beweis ihrer außergewöhnlichen Qualitäten. Auch in unseren Breitengraden haben die Dovre-Produkte in den vergangenen Jahren eine sehr gute Reputation auf dem Gebiet der Wärmetechnologie aufgebaut. Hunderttausende Menschen genießen jetzt schon die behagliche Wärme und Gemütlichkeit mit einem unserer Kaminöfen oder Heizeinsätze in ihrem Wohnzimmer.

Heizeinsätze und Kassetten

VISTA	P. 9
ZEN	P. 15
VISTA "I"	P. 19
PHOENIX	P. 21

Gaskaminöfen

SENSE	P. 27
VINTAGE	P. 29
ASTRO4	P. 33
750	P. 34
425	P. 35
725	P. 36

Kaminöfen

ROCK	P. 41
BOLD	P. 45
SENSE	P. 47
VINTAGE	P. 53
760	P. 59
640	P. 61
TAI	P. 63
BOW	P. 67
BRUT	P. 71
ASTRO2	P. 73
425GM	P. 74
250	P. 75
310GX	P. 76
300CB	P. 77
100CBS	P. 78

Preisliste & Technische Spezifikationen

KAMINEINSÄTZE	P. 89
KAMINKASSETTEN	P. 91
GASKAMINÖFEN	P. 93
KAMINÖFEN	P. 97

EINGEBAUTER KAMINEINSATZ ODER KAMINKASSETTE?

Das Lieferprogramm von integrierten Lösungen umfasst eine Reihe von Kamineinsätzen für die Verwendung in neu errichteten Schornsteinen. Alternativ sind Kaminkassetten erhältlich. Diese sind ursprünglich für den Einbau in bestehende Schornsteine entwickelt, können aber auch in neue Schornsteine eingebaut werden.

Kamineinsätze sind voll in den Schornstein gebaut und können nicht nachträglich ohne bauseitige strukturelle Änderungen entfernt werden. Sie sind mit oder ohne Konvektionsbox und Ventilator verfügbar. Kamineinsätze werden in der Regel in neu errichteten Schornsteinen eingesetzt.
Alle normalen Wartungsarbeiten können über die Türöffnung erfolgen.

Kaminkassetten sind in einer kompakten Form mit einer flachen Oberseite gebaut, so dass sie in die Öffnung im Schornstein geschoben werden können. Der Rahmen des Gerätes deckt die Öffnung im Schornstein ab. Die Geräte können bei Bedarf später einfach aus dem Schornstein entfernt werden.

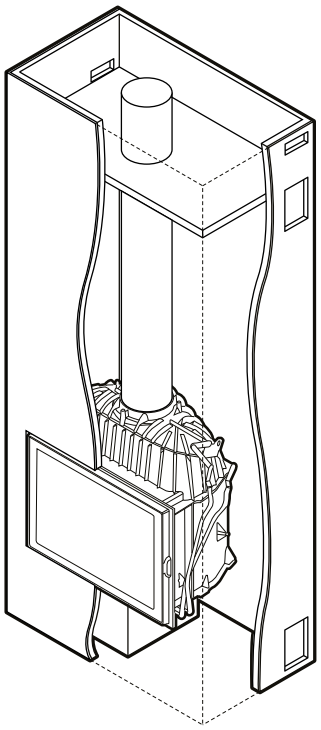

EINGEBAUTER KAMINEINSATZ

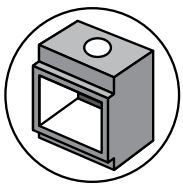

EINSATZ

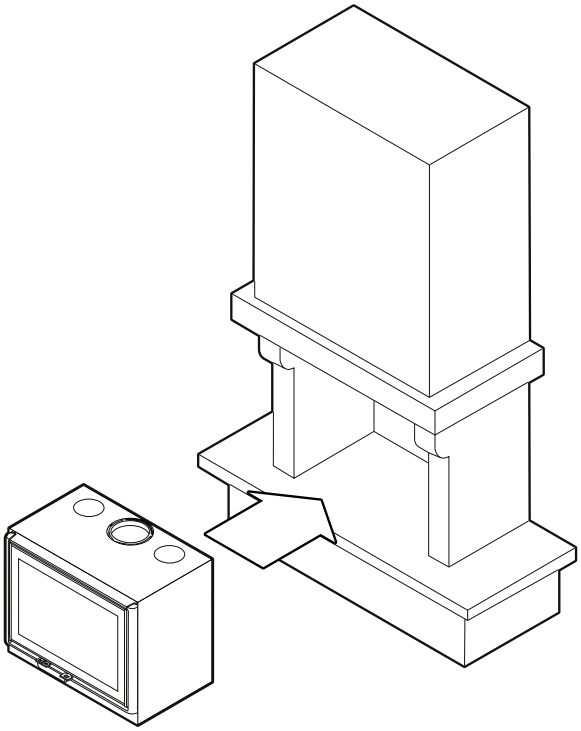

KAMINKASSETTE

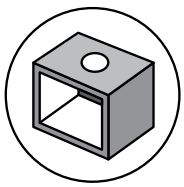

KASSETTE

Heizeinsätze und Kassetten

Seit Jahrtausenden wärmen sich Menschen vor offenem Feuer. Die tanzenden Flammen haben eine enorme Anziehungskraft für uns. Ein Kamineinsatz oder eine Kaminkassette bietet eine wunderbare Alternative zu einem traditionellen offenen Feuer. Dank moderner Technik bietet Dovre Ihnen die Möglichkeit, Ihr Zuhause auf eine praktische und umweltfreundliche Art zu heizen. Dank einer äußerst effizienten Verbrennung verbrauchen Sie weniger Brennstoff.

VISTA901, RAHMEN 25 MM

Im Hinblick auf die Verarbeitung haben Sie die Wahl zwischen dem minimalistischen Rand von 4 mm und einem Rahmen von 25 mm Breite.

OPTIONAL

- Verstellbare Füße (nur für die "C"-Versionen erhältlich)
- Ventilator (nur für die "C"-Versionen erhältlich)
- Hitzeschild

ENERGY LABEL

A+

VISTA

- VISTA900 & VISTA900C
- VISTA800 & VISTA800C
- VISTA700 & VISTA700C
- VISTA600 & VISTA600C

EINSATZ HOLZ

KAMINEINSATZ

ALLGEMEINE DATEN

- Brennstoff: Holz
- Abgasanschluss: oben
- Aussenluftanschluss
- Ø Kaminanschluss:
  - VISTA600 & 700: Ø 150mm
  - VISTA800 & 900: Ø 200mm
- 4 Größen
- Mit oder ohne Konvektionskasten
- Versionen mit Konvektionsmantel umfassen Anschlüsse für Warmluftkanäle
- Stilvolles, schwarz lackiertes Gusseisen und Stahlblech
- Wahl zwischen minimalistischem Rand von 4 mm und einem Ausführungsrahmen von 25 mm.
- Große Panorama-Glastür
- Perfekte Kontrolle über das Flammenspiel
- Effiziente kontrollierte Verbrennung: optimale Nutzung des Brennstoffes.

ALLGEMEINE DATEN

VISTA900 & VISTA900C

- Wählen Sie zwischen
  - VISTA901 (C) mit Gusseisenlamellen
  - VISTA902 (C) mit Vermiculit Steinen
- Länge der Holzscheite: 60cm
- Nennwärmeleistung: 14,0kW
- Betriebsleistung: 4,7-16,0 kW
- Wirkungsgrad: 80%

VISTA800 & VISTA800C

- Wählen Sie zwischen
  - VISTA801 (C) mit Gusseisenlamellen
  - VISTA802 (C) mit Vermiculit Steinen
- Länge der Holzscheite: 60cm
- Nennwärmeleistung: 12,0kW
- Betriebsleistung: 4,0-14,0 kW
- Wirkungsgrad: 82%

VISTA700 & VISTA700C

- Wählen Sie zwischen
  - VISTA701 (C) mit Gusseisenlamellen
  - VISTA702 (C) mit Vermiculit Steinen
- Länge der Holzscheite: 50cm
- Nennwärmeleistung: 10,0kW
- Betriebsleistung: 3,3-12,0 kW
- Wirkungsgrad: 83%

VISTA600 & VISTA700C

- Wählen Sie zwischen
  - VISTA601 (C) mit Gusseisenlamellen
  - VISTA602 (C) mit Vermiculit Steinen
- Länge der Holzscheite: 40cm
- Nennwärmeleistung: 8,0kW
- Betriebsleistung: 2,7-10,0 kW
- Wirkungsgrad: 80%

schwarz lackierte Gusseisenlamellen

Vermiculit-Steine

VISTA900, MINIMALISTISCHER RAND

VISTA901 & VISTA902:

Preis ab:
VISTA901: € 3.189,20 (inkl. 19% MwSt)
VISTA902: € 3.016,65 (inkl. 19% MwSt)

Wirkungsgrad: 80%
BxHxT: 880x450x400 mm

Kamineinsatz für Holz mit moderner Panorama-Glastür

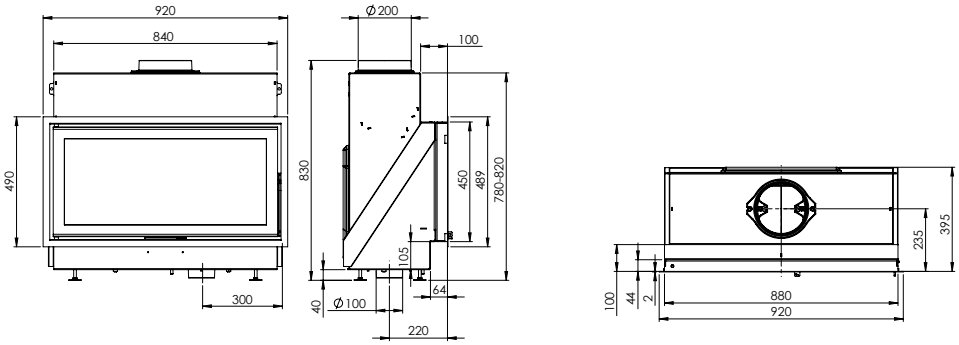

VISTA901C & VISTA902C:

Preis ab:
VISTA901C: € 3.570,00 (inkl. 19% MwSt)
VISTA902C: € 3.403,40 (inkl. 19% MwSt)

Wirkungsgrad: 80%
BxHxT: 920x1010-1050x415 mm

Kamineinsatz für Holz mit moderner Panorama-Glastür

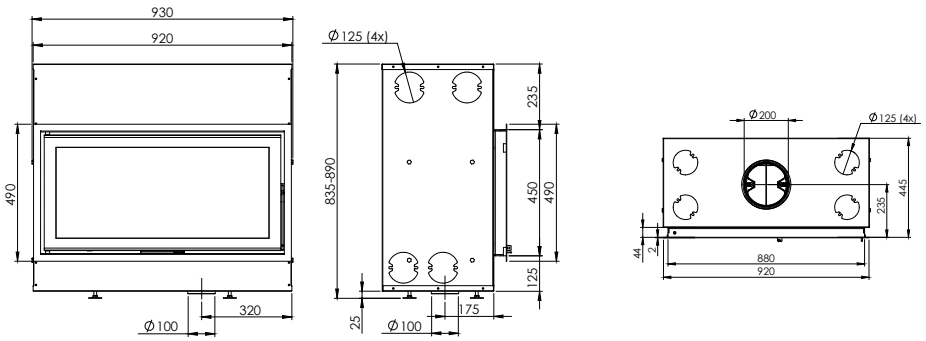

VISTA802, RAHMEN 25 MM

VISTA801 & VISTA802:

Preis ab:
VISTA801: € 2.998,80 (inkl. 19% MwSt)
VISTA802: € 2.832,80 (inkl. 19% MwSt)

Wirkungsgrad: 82%
BxHxT: 780x450x400 mm

Kamineinsatz für Holz mit moderner Panorama-Glastür

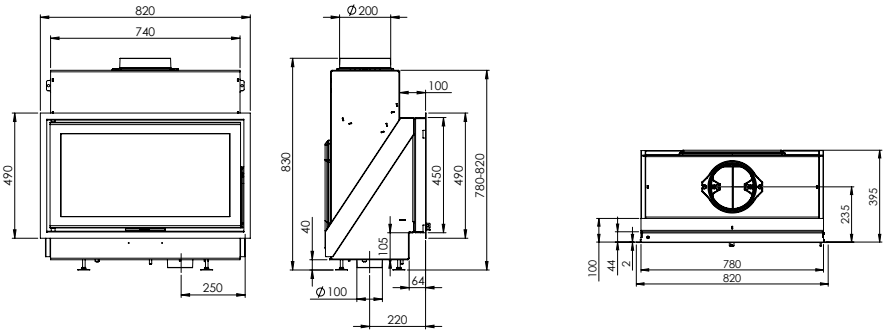

VISTA801C & VISTA802C

Preis ab:
VISTA801C: € 3.349,85 (inkl. 19% MwSt)
VISTA802C: € 3.189,20 (inkl. 19% MwSt)

Wirkungsgrad: 82%
BxHxT: 820x1010-1050x415 mm

Kamineinsatz für Holz mit moderner Panorama-Glastür

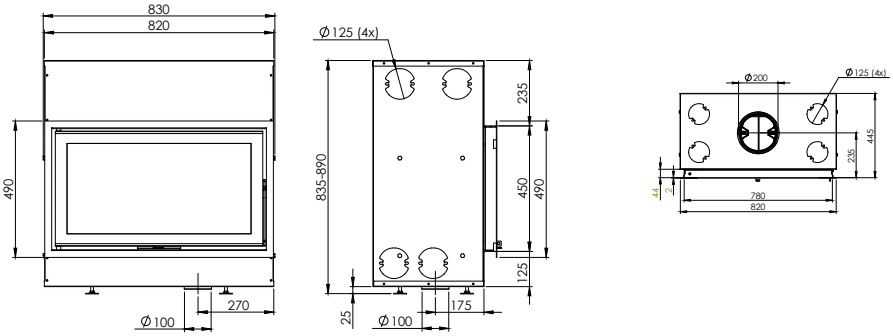

VISTA701 MIT GUSSEISEN-INNENWERK, RAHMEN 25 MM

VISTA701 & VISTA702:
Preis ab:
VISTA701: € 2.784,60 (inkl. 19% MwSt)
VISTA702: € 2.641,80 (inkl. 19% MwSt)

Wirkungsgrad: 83%
BxHxT: 680x400x400 mm

Kamineinsatz für Holz mit moderner Panorama-Glastür

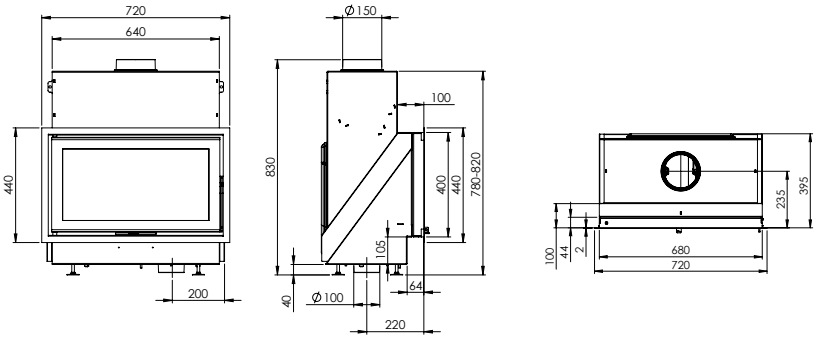

VISTA701C & VISTA702C:
Preis ab:
VISTA701C: € 3.111,85 (inkl. 19% MwSt)
VISTA702C: € 2.969,05 (inkl. 19% MwSt)

Wirkungsgrad: 83%
BxHxT: 720x1010-1050x415 mm

Kamineinsatz für Holz mit moderner Panorama-Glastür

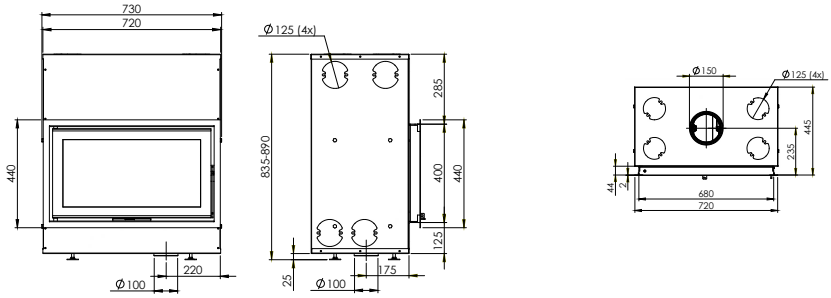

VISTA601, RAHMEN 25 MM

VISTA601 & VISTA602:
Preis ab:
VISTA601: € 2.582,30 (inkl. 19% MwSt)
VISTA602: € 2.457,35 (inkl. 19% MwSt)

Wirkungsgrad: 80%
BxHxT: 580x400x400 mm

Kamineinsatz für Holz mit moderner Panorama-Glastür

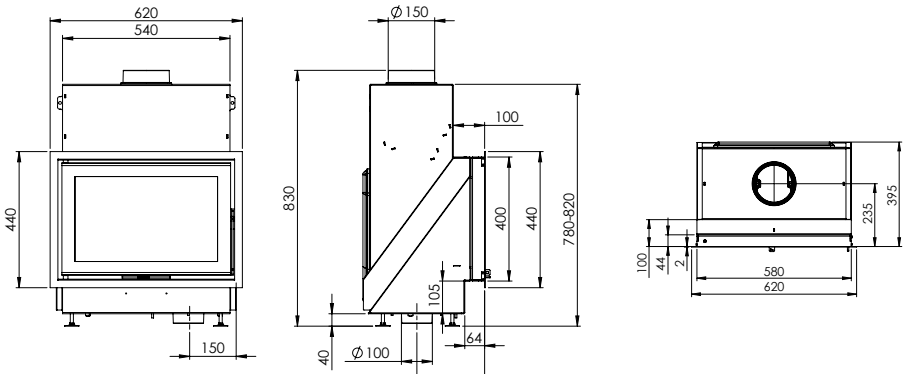

VISTA601C: & VISTA602C:
Preis ab:
VISTA601C: € 2.885,75 (inkl. 19% MwSt)
VISTA602C: € 2.766,75 (inkl. 19% MwSt)

Wirkungsgrad: 80%
BxHxT: 620x1010-1050x415 mm

Kamineinsatz für Holz mit moderner Panorama-Glastür

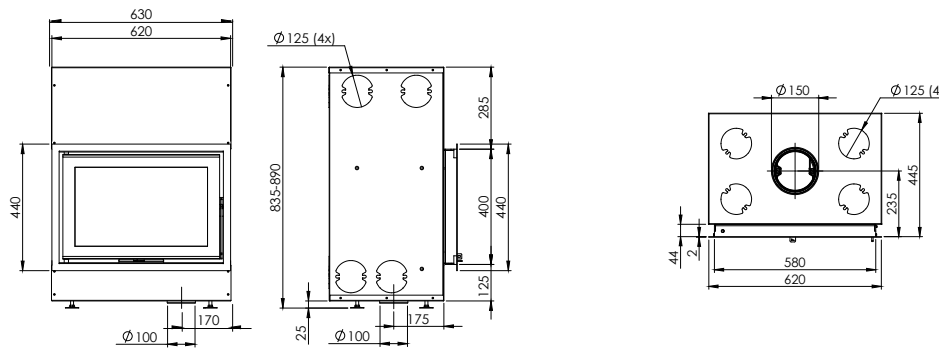

ZEN100

Optional:
Verlängerung der Montagefüße und Wandanker-Set.

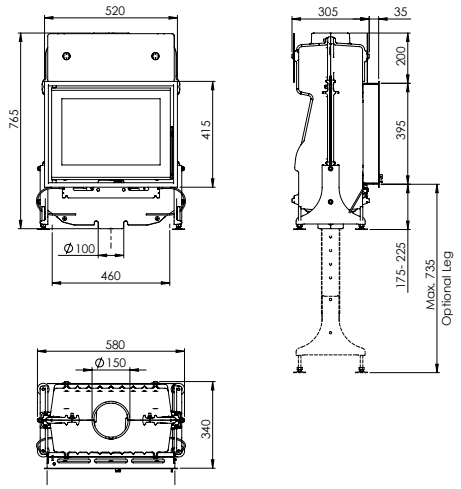

ZEN100:
Preis ab:
€ 2.112,25 (inkl. 19% MwSt)
Wirkungsgrad: 80%
BxHxT: 580x765x340 mm

Kompakter Kamineinsatz für Holz mit niedriger Wärmeleistung. Frontversion.

ZEN

- ZEN100
- ZEN102

EINSATZ HOLZ

KAMINEINSATZ

ALLGEMEINE DATEN

- Brennstoff: Holz
- Nennwärmeleistung: 4,8kW
- Betriebsleistung: 1,9-5,9 kW
- Ø Kaminanschluss: 150mm
- Abgasanschluss: oben
- Länge der Holzscheite: 30cm
- Aussenluftanschluss
- Schwarz lackiert mit nur 15 mm breitem Rahmen
- Kompakte, schlanke Abmessungen
- Minimale Einbautiefe
- Ein innovatives patentiertes Produkt mit einer einzigartigen Verbrennung, dank des vertieften Heizbodens
- Ideale Lösung für Niedrigenergiewohnungen

OPTIONAL

- Verlängerung der Montagefüße und Wandanker-Set.
- Vertiefter 25 mm Einbaurahmen mit 50 mm Einbautiefe und passendem Handgriff.
- Bausatz aus feuerfestem Promat Material.

ENERGY LABEL

A+

ZEN102 + PROMAT

ZEN102

Luftstrom
Frischluft (blau)
Airwash (grün)
Abgas (rot)

Doppelglas für extra Isolierung

Vertiefter Boden

Minimale Einbautiefe

Optional: vertiefter Einbaurahmen

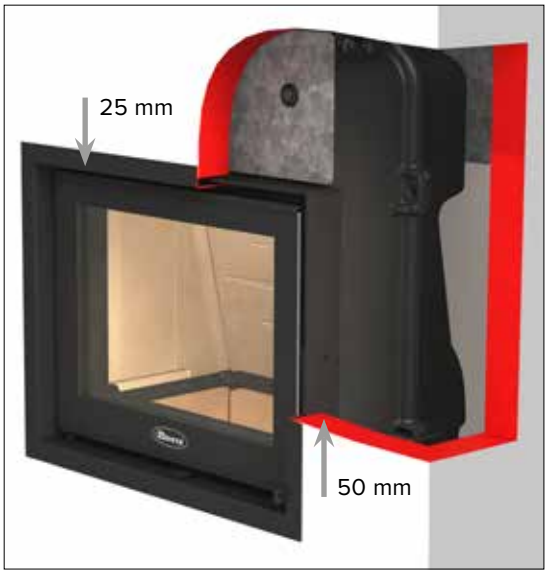

ZEN102:
Preis ab:
€ 2.510,90 (inkl. 19% MwSt)
Wirkungsgrad: 80%
BxHxT: 580x765x340 mm

Kompakter Kamineinsatz für Holz
mit niedriger Wärmeleistung.
Tunnelversion.

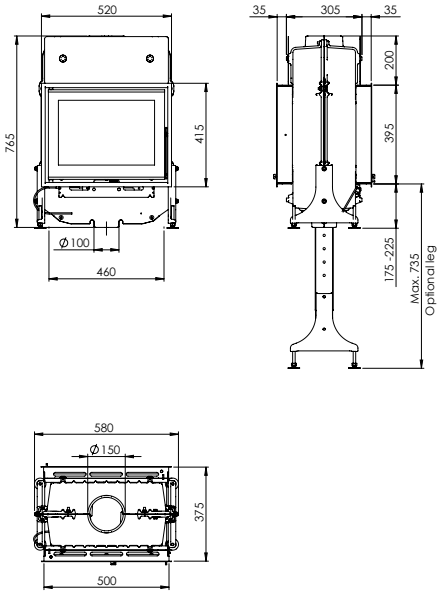

ZEN102

PRÄMIERTER OFEN ALS FREISTEHENDER KAMIN

Sie haben Interesse an einem ZEN-Kamineinsatz von DOVRE? Ziehen Sie dann einen Promat-Mantel oder -Kamin in Erwägung, die für den ZEN100 oder den ZEN102 angepasst werden können.
Die qualitativ hochwertige Einrahmung besteht aus dem feuerbeständigen Material PROMAFOUR® und kann in einer Durchblick- und Frontversion für einen Entwurf ganz nach Ihrem Geschmack geliefert werden.
Auf Wunsch können Sie das Ganze noch weiter personalisieren, mit zusätzlichem Promat-Plattenmaterial oder einem Anstrich in einer selbstgewählten Farbe.

Optional: Promat-Mantel als Selbstbaupaket.

VISTA801I

VISTA701I:
Preis ab:
€ 3.189,20 (inkl. 19% MwSt)
Wirkungsgrad: 78%
BxHxT: 690x490x440 mm

VISTA-Heizkassette mit Konvektionsmantel und Ventilator, Glastür 70 cm breit. Mit Gusseisenlamellen

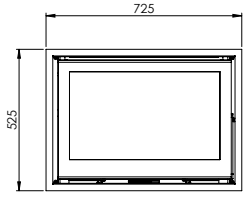

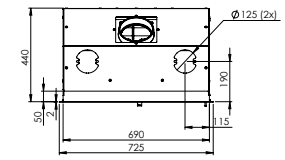

VISTA702I:
Preis ab:
€ 3.135,65 (inkl. 19% MwSt)
Wirkungsgrad: 78%
BxHxT: 690x490x440 mm

VISTA-Heizkassette mit Konvektionsmantel und Ventilator, Glastür 70 cm breit. Mit Vermiculit Steinen

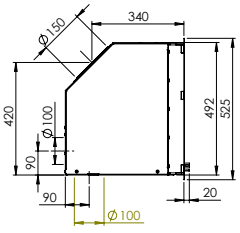

VISTA801I:
Preis ab:
€ 3.355,80 (inkl. 19% MwSt)
Wirkungsgrad: 75%
BxHxT: 790x590x440 mm

VISTA-Heizkassette mit Konvektionsmantel und Ventilator, Glastür 80 cm breit. Mit Gusseisenlamellen

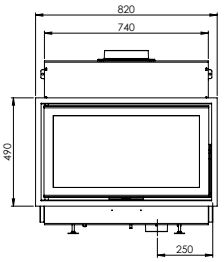

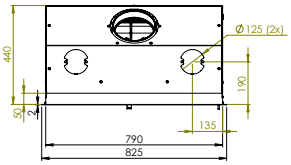

VISTA802I:
Preis ab:
€ 3.272,50 (inkl. 19% MwSt)
Wirkungsgrad: 75%
BxHxT: 790x590x440 mm

VISTA-Heizkassette mit Konvektionsmantel und Ventilator, Glastür 80 cm breit. Mit Vermiculit Steinen.

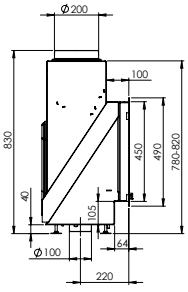

VISTA "I"

- VISTA801 I & VISTA802 I
- VISTA701 I & VISTA 802 I

KASSETTE HOLZ

IDEAL FÜR BESTEHENDE KAMINE: **KAMINKASSETTE**

ALLGEMEINE DATEN

VISTA700I

- Wählen Sie zwischen:
  - VISTA701 I mit Gusseisenlamellen
  - VISTA702 I mit Vermiculit Steinen
- Länge der Holzscheite: 50cm
- Nennwärmeleistung: 10,0kW
- Betriebsleistung: 3,3-12,0 kW
- Wirkungsgrad: > 75%

VISTA800I

- Wählen Sie zwischen:
  - VISTA801 I mit Gusseisenlamellen
  - VISTA802 I mit Vermiculit Steinen
- Länge der Holzscheite: 60cm
- Nennwärmeleistung: 12,0kW
- Betriebsleistung: 4,0-14,0 kW
- Wirkungsgrad: > 75%

ALLGEMEINE DATEN

- Brennstoff: Holz
- Ø Kaminanschluss: 150mm
- Abgasanschluss: oben und hinten 45°j
- Große Panorama-Glastür
- ideal für bestehende Kamine bei Renovierung!
- 2 verschiedenen Größen: 800i und 700i
- Stilvolles, schwarz lackiertes Gusseisen und Stahlblech
- Wahl zwischen minimalistischem Rand von 6 mm und einem Ausführungsrahmen von 25 mm. Beide sind standardmäßig im Lieferumfang.

schwarz lackierte Gusseisenlamellen

Vermiculit-Steine

VISTA701I MIT AUSFÜHRUNGSRAHMEN 25 MM

PHOENIX I

PHOENIX

KASSETTE HOLZ

KAMINKASSETTE

ALLGEMEINE DATEN PHOENIX:

- Brennstoff: Holz
- Nennleistung: 9,0 kW
- Ø Kaminanschluss: 150mm
- Abgasanschluss: oben
- Länge der Holzscheite: 30cm
- Retrofit für DOVRE2000(S)-Kamin: einfacher Umbau!
- Einbau auch bei einem Neubau möglich
- Oder als Ersatz bei einer Renovierung

OPTIONEN

- 02.52267.000: optionales Hitzeschild und Füße, ideal für Neubau
- 02.52272.000: optionale Roste und Füße, ideal für Renovierungen

ENERGY LABEL

A+

DOVRE2000:

Dank dem optionalen Hitzeschild und den Füßen ist dieser Einsatzkamin eine gute Lösung für Ihren Neubau.

Mit geringem Zeitaufwand bringen Sie Ihren alten T2000(S) mit dem PHOENIX Nachrüstsatz schnell auf den neuesten Stand der Technik.

PHOENIX I:

PHOENIX II

Abhängig von der Höhe der Tür des originalen Kaminofens wählen Sie Phoenix I oder Phoenix II.

538 mm

599 mm

PHOENIX I:

Preis ab:
€ 2.397,85 (inkl. 19% MwSt)
Wirkungsgrad: 80%
BxHxT: 725x622x463 mm

Nachrüstsatz für T2000, modernes Aussehen und großes Panoramaglas.

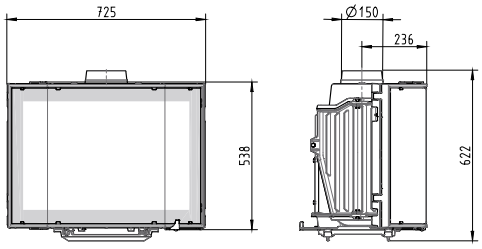

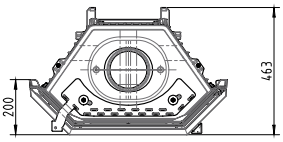

PHOENIX II:

Preis ab:
€ 2.475,20 (inkl. 19% MwSt)
Wirkungsgrad: 80%
BxHxT: 725x670x474 mm

Nachrüstsatz für T2000S, modernes Aussehen und großes Panoramaglas.

Gaskaminöfen

Die Gemütlichkeit und der Komfort eines Gasofens ... Sie mögen die Atmosphäre, die ein Holzofen bringt, aber Brennholz ist nichts für Sie? Dann wird Ihnen ein Dovre-Gasofen viel Freude bereiten. Gasöfen liefern die Gemütlichkeit von Holzfeuer mit komfortabler Handhabung.

SENSE

GAS

ALLGEMEINE DATEN GASKAMINOFEN SENSE 203

- offenes und geschlossenes Verbrennungssystem
- Ausführung in Erdgas oder Propan
- Fernbedienung mit elektronischer Zündung
- Oberfläche schwarz lackiert oder emailliert in E12 (rein weiß)
- zwei Brenner
- **Bald erhältlich**

ALLGEMEINE DATEN

- Brennstoff: Gas
- Nennleistung: 5,5 kW
- Nennbelastung: 6,9 kW
- Abgasanschluss: oben oder hinten
- Gas Kategorie: I2E+
- Gassorte: G20/25
- Gasgerät Typ: C11/C31 (Geschlossene Verbrennung) oder B11BS (offene Verbrennung)
- Ø Kaminanschluss: 100/150mm (geschlossene Verbrennung) oder 125/130 (offene Verbrennung)

ENERGY SCORE

C

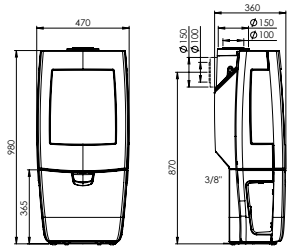

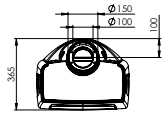

SENSE203GA:
Wirkungsgrad: 82%
BxHxT: 470x980x360 mm
E12

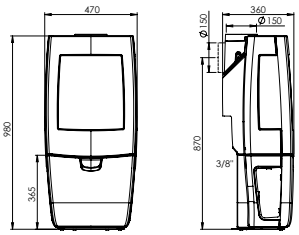

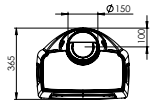

SENSE203GAO:
Wirkungsgrad: 82%
BxHxT: 470x980x360 mm
E12

ALLGEMEINE DATEN GASKAMINOFEN SENSE 203

- Innenausstattung wählbar
  - weiße Kieselsteine
  - Kohlen
  - Keramik Holzscheite

SENSE 203

SENSE 203 / E12

VINTAGE50GA

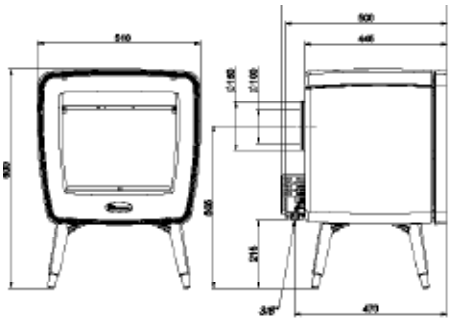

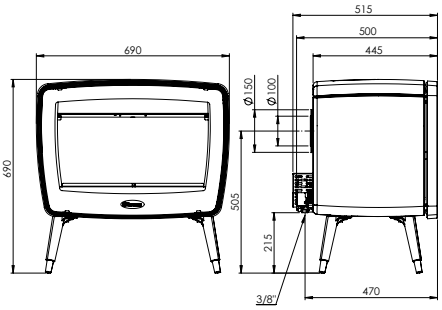

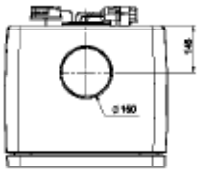

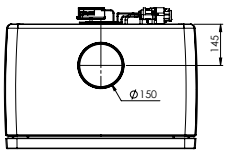

VINTAGE50GA:
Preis ab:
€ 3.694,95 (inkl. 19% MwSt)
Wirkungsgrad: 88%
BxHxT: 690x690x445 mm

VINTAGE35GA:
Preis ab:
€ 3.177,30 (inkl. 19% MwSt)
Wirkungsgrad: 86%
BxHxT: 505x685x445 mm

Moderner Gasofen im Retro-Design (HR+ Qualitätslabel), auf Füßen. Geschlossene Verbrennung. Für Erdgas, auch für Propangas lieferbar.

E8 E9 E12 E14

VINTAGE

GAS

ALLGEMEINE DATEN VINTAGE GAS

- Geschlossenes Verbrennungssystem
- Auch als Propan-Version (P), siehe technische Daten im Anhang dieses Katalogs
- Fernsteuerung mit elektrischer Zündung
- Aufstellung auf Füssen als Standard. Alternativ auch auf Holzbox, Tablet oder Cradle
- Lackiert in schwarz. Auch emailliert erhältlich in den Farben E8: creme weiß, E9: olivgrün, E12 reines weiß und E14 hellgrau

ALLGEMEINE DATEN VINTAGE50GA

- Brennstoff: Gas
- Gasgerät Typ: C11/C31
- Nennleistung: 7,5 kW
- Nennbelastung: 8,7 kW
- Ø Kaminanschluss: 100/150mm
- Abgasanschluss: oben oder hinten
- Gas Kategorie: I2E+
- Gassorte: G20/G25

ENERGY LABEL

B

ALLGEMEINE DATEN VINTAGE35GA

- Brennstoff: Gas
- Gasgerät Typ: C11/C31
- Nennleistung: 6,0 kW
- Nennbelastung: 7 kW
- Ø Kaminanschluss: 100/150mm
- Abgasanschluss: oben oder hinten
- Gas Kategorie: I2E+
- Gassorte: G20/G25

ENERGY LABEL

B

VINTAGE35GA

VINTAGE50GA/TB:
Preis ab:
€ 4.295,90 (inkl. 19% MwSt)
Wirkungsgrad: 88%
BxHxT: 720x805x445 mm

VINTAGE35GA/TB:
Preis ab:
€ 3.766,35 (inkl. 19% MwSt)
Wirkungsgrad: 86%
BxHxT: 535x800x445 mm

Moderner Gasofen im Retro-Design
(HR+ Qualitätslabel), auf Tablet.
Geschlossene Verbrennung.
Für Erdgas, auch für Propangas
lieferbar.

E8 E9 E12 E14

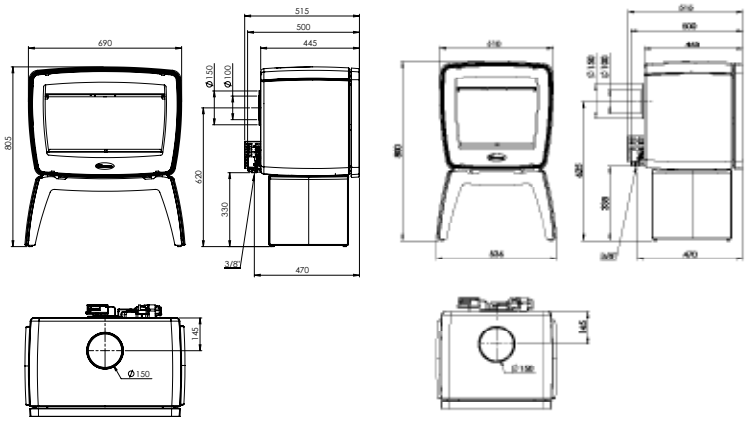

VINTAGE50GA/WB

VINTAGE35GA/TB

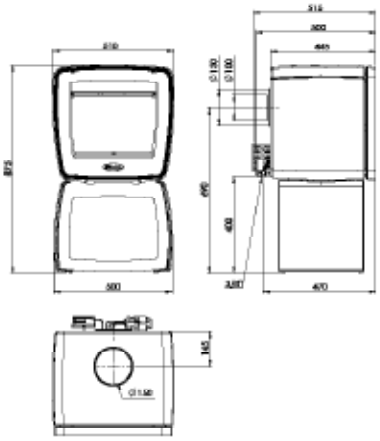

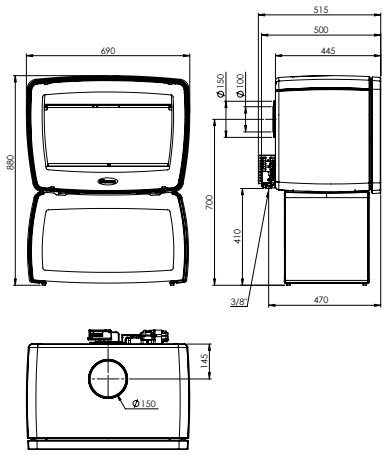

VINTAGE50GA/WB:
Preis ab:
€ 5.045,60 (inkl. 19% MwSt)
Wirkungsgrad: 88%
BxHxT: 690x880x445 mm

VINTAGE35GA/TB:
Preis ab:
€ 3.766,35 (inkl. 19% MwSt)
Wirkungsgrad: 86%
BxHxT: 535x800x445 mm

Moderner Gasofen im Retro-Design (HR+ Qualitätslabel), auf Holzbox. Geschlossene Verbrennung.
Für Erdgas, auch für Propangas lieferbar.

E8 E9 E12 E14

VINTAGE35GA/CR:
Preis ab:
€ 3.927,00 (inkl. 19% MwSt)
Wirkungsgrad: 86%
BxHxT: 575x800x445 mm

Moderner Gasofen im Retro-Design (HR+ Qualitätslabel), mit Cradle. Geschlossene Verbrennung. Für Erdgas und auch Propangas, lieferbar.

E8 E9 E12 E14

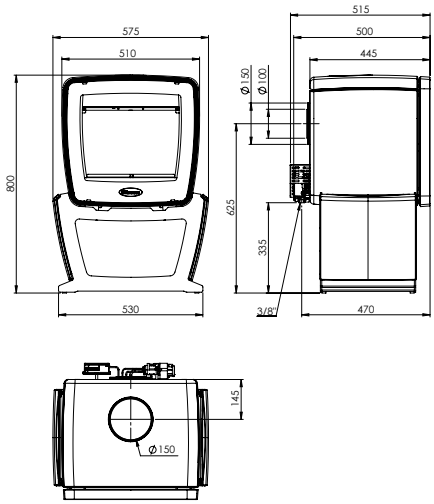

ASTRO4GAO/P

ASTRO4GAO/P:
Preis ab:
€ 3.492,65 (inkl. 19% MwSt)
Wirkungsgrad: 85%
BxHxT: 475x1140x430 mm

Gasofen mit Erdgas, offene Verbrennung. Version mit Sockel.

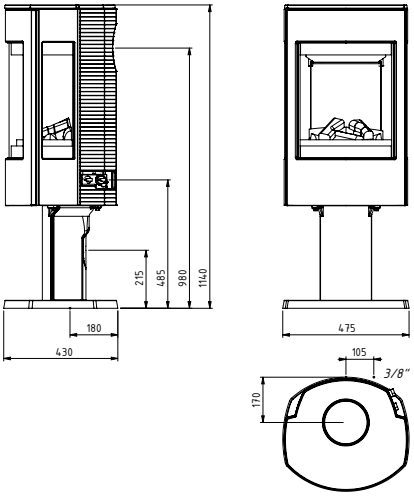

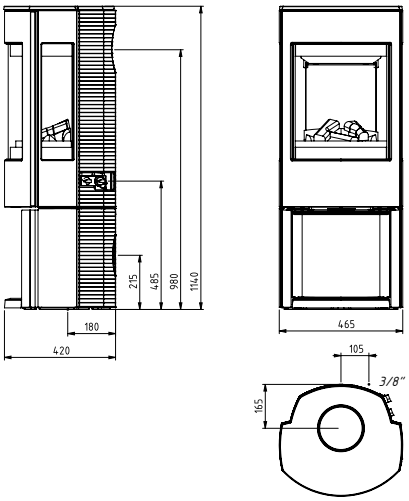

ASTR4GAO/WB:
Preis ab:
€ 3.564,05 (inkl. 19% MwSt)
Wirkungsgrad: 85%
BxHxT: 465x1140x420 mm

Gasofen mit Erdgas, offene Verbrennung. Version mit breitem Fuß .

**Bilder für Brennstoff Erdgas. Bei Verwendung von Propangas erscheint die Flamme bläulicher.*

ASTRO4

GAS

ALLGEMEINE DATEN

- Brennstoff: Gas
- Gasgerät Typ: B11BS
- Nennleistung: 6,0 kW
- Nennbelastung: 7 kW
- Ø Kaminanschluss: 125-130mm
- Abgasanschluss: oben oder hinten
- Gas Kategorie: I2E+
- Gassorte: G20/G25
- Offenes Verbrennungssystem
- Große frontale Glastür und 2 hohe flache Seitenfenster
- Die hier genannten Daten sind für Erdgas.
- Mit Fernbedienung
- Thermostat

ENERGY LABEL

C

ASTRO4GAO/WB

750

GAZ

ALLGEMEINE DATEN 750GAP

- Brennstoff: Gas
- Gasgerät Typ: B11BS
- Nennleistung: 9,0 kW
- Nennbelastung: 10,5 kW
- Ø Kaminanschluss: 100mm
- Abgasanschluss: hinten
- Gas Kategorie: I3+
- Gassorte: G30/G31
- Offenes Verbrennungssystem
- Die aufgeführten Daten sind für Erdgas. Auch verfügbar in einer Version für Propangas (725GAP).
- Rustikales Design mit großem Glasfenster

750GA:

Preis ab:
€ 2.707,25 (inkl. 19% MwSt)
Wirkungsgrad: 85%
BxHxT: 700x705x545 mm

Rustikaler Gasofen für Erdgas (HR+ Qualitätslabel), auch als Propanversion lieferbar.

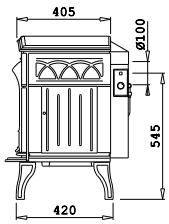

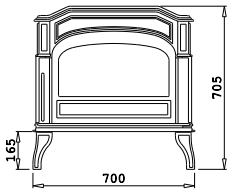

ENERGY LABEL

750 GAP C

750 GA D

425

GAS

ALLGEMEINE DATEN 425GA

- Brennstoff: Gas
- Gasgerät Typ: B11BS
- Nennleistung: 6,0 kW
- Nennbelastung: 7 kW
- Ø Kaminanschluss: 100mm
- Abgasanschluss: hinten
- Gas Kategorie: I2E+
- Gassorte: G20/G25
- offenes Verbrennungssystem
- erhältlich in schwarz lackierter Oberfläche und emailliert in den Farben E6 (Majolica Braun) und E8 (Creme Weiß).
- Die aufgeführten Daten sind für Erdgas. Auch verfügbar in einer Version für Propangas (425GAP).

OPTIONAL

- Emailliertes Abgasrohr (E6,E8)

425GA:
Preis ab:
€ 2.261,00 (inkl. 19% MwSt)
Wirkungsgrad: 87%
BxHxT: 560x725x450 mm

Rustikaler Gasofen für Erdgas (HR+ Qualitätslabel), auch als Propanversion lieferbar.

E6 E8

ENERGY LABEL

425 GAP C

425 GA D

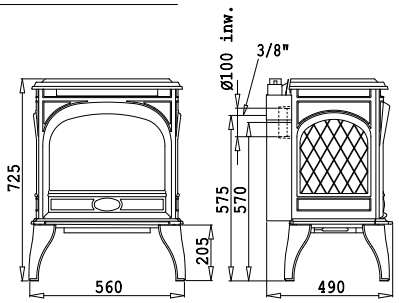

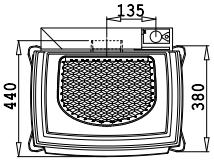

725

GAS

ALLGEMEINE DATEN 725GA

- Brennstoff: Gas
- Gasgerät Typ: B11BS
- Nennleistung: 9,0 kW
- Nennbelastung: 10 kW
- Ø Kaminanschluss: 100mm
- Abgasanschluss: hinten
- Gas Kategorie: I2E+
- Gassorte: G20/G25
- offenes Verbrennungssystem
- erhältlich in schwarz lackierter Oberfläche und emailliert in den Farben E6 (Majolica Braun) und E8 (Creme Weiß).
- Die aufgeführten Daten sind für Erdgas. Auch verfügbar in einer Version für Propangas (425GAP).

OPTIONAL

- Emailliertes Abgasrohr (E6,E8)

ENERGY LABEL

D

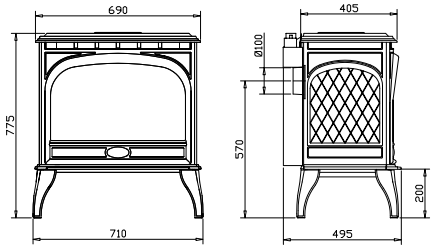

725GA:

Preis ab:
€ 2.516,85 (inkl. 19% MwSt)
Wirkungsgrad: 86%
BxHxT: 710x775x495 mm

Rustikaler Gasofen für Erdgas (HR+ Qualitätslabel), auch als Propanversion lieferbar.

E6 E8

Dovre

Kaminöfen

Dovre bietet Ihnen eine breite Palette von modernen, zeitlosen oder traditionellen Öfen in Premium-Qualität aus Gusseisen, hergestellt mit modernsten Produktionstechniken. Unsere Öfen sind in vielfältigen Designs erhältlich und ergänzen stilvoll jedes Interieur. Im Gegensatz zu einem integrierten Heizeinsatz oder einer Heizkassette ist ein Kaminofen freistehend vor der Kaminöffnung. Dadurch können Sie mehr von der gemütlichen Strahlungswärme des Ofens geniessen. Die effektive Technik garantiert umweltverträgliche Verbrennung und einen hohen Wirkungsgrad.

ROCK500

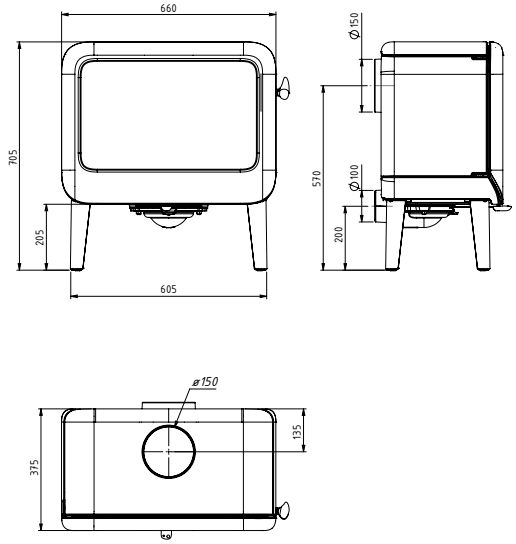

ROCK350:
Preis ab:
€ 2.302,65 (inkl. 19% MwSt)
Wirkungsgrad: 80%
BxHxT: 510x705x375 mm

ROCK500:
Preis ab:
€ 2.522,80 (inkl. 19% MwSt)
Wirkungsgrad: 80%
BxHxT: 660x705x375 mm

Moderner, robuster Holzofen auf 4 Füßen.

E12 E14

ROCK

- ROCK500 & ROCK350
- ROCK500TB & ROCK350TB
- ROCK500WB & ROCK350WB

HOLZ

ALLGEMEINE DATEN

ROCK500

- Länge der Holzscheite: 50cm
- Nennwärmeleistung: 9,0kW
- Betriebsleistung: 3,0-11,0 kW
- Wirkungsgrad: 80%

ROCK350

- Länge der Holzscheite: 35cm
- Nennwärmeleistung: 7,0kW
- Betriebsleistung: 2,3-9,0 kW
- Wirkungsgrad: 80%

ALLGEMEINE DATEN

- Brennstoff: Holz
- Ø Kaminanschluss: 150mm
- Abgasanschluss: oben oder hinten
- Aussenluftanschluss
- Zeitlose, robuste Gestaltung
- Wählen Sie aus 2 Größen (350 und 500) und verschiedenen Ausführungen.
- Innovativer Schließungsmechanismus 'slam-lock'

OPTIONAL

- Schwarz lackiert oder emailliert:
  - E12: reines Weiß
  - E14: hellgrau

ENERGY LABEL

A+

ROCK350WB

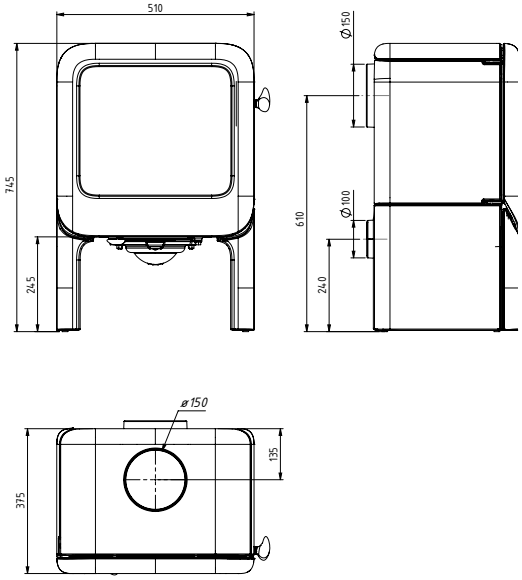

ROCK350TB:
Preis ab:
€ 2.540,65 (inkl. 19% MwSt)
Wirkungsgrad: 80%
BxHxT: 510x745x375 mm

ROCK500TB:
Preis ab:
€ 2.766,75 (inkl. 19% MwSt)
Wirkungsgrad: 80%
BxHxT: 660x745x375 mm

Moderner, robuster Holzofen auf Table.

E12 E14

ROCK350TB

ROCK500WB/E14

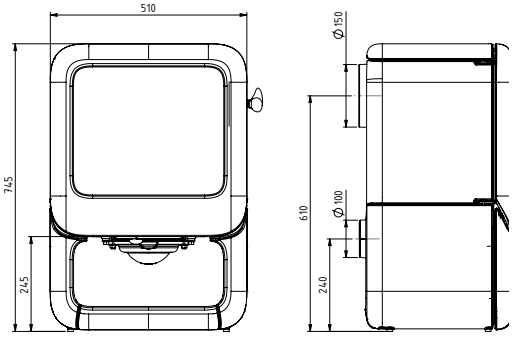

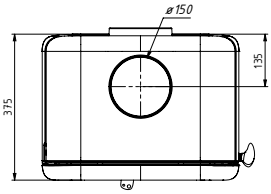

ROCK350WB:
Preis ab:
€ 2.653,70 (inkl. 19% MwSt)
Wirkungsgrad: 80%
BxHxT: 510x745x375 mm

ROCK500WB:
Preis ab:
€ 2.921,45 (inkl. 19% MwSt)
Wirkungsgrad: 80%
BxHxT: 660x745x375 mm

Moderner, robuster Holzofen auf Holzbox.

E12 E14

DESIGN PLUS
powered by: ISH

ROCK500WB
Award Winner Design Award

BOLD400/E14

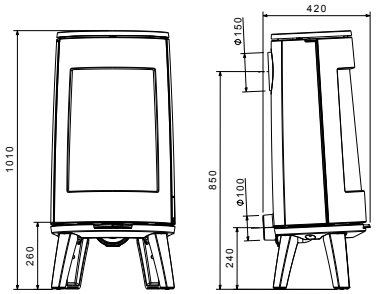

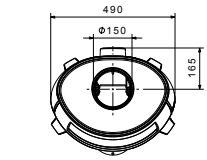

BOLD300:
Preis ab:
€ 2.516,85 (inkl. 19% MwSt)
Wirkungsgrad: 80%
BxHxT: 490x1010x420 mm

Design-Holzofen auf Füßen, mit gebogener Glastür.

E8 E12 E14

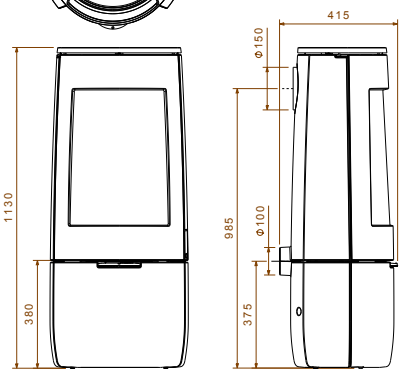

BOLD400:
Preis ab:
€ 2.731,05 (inkl. 19% MwSt)
Wirkungsgrad: 80%
BxHxT: 490x1130x415 mm

Design-Holzofen mit Box, mit gebogener Glastür.

E8 E12 E14

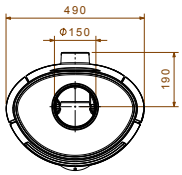

BOLD

- BOLD300
- BOLD400

HOLZ

ALLGEMEINE DATEN

- Brennstoff: Holz
- Nennleistung: 7,0 kW
- Betriebsleistung: 2,3-9,0 kW
- Ø Kaminanschluss: 150mm
- Abgasanschluss: oben oder hinten
- Länge der Holzscheite: 35cm
- Aussenluftanschluss
- Schwarz lackierte oder emaillierte Ausführung (E8 : creme Weiß, E12 : reines Weiß, E14 : Hellgrau)
- Runde, monolithische Formgebung mit gebogenem Glas
- Wahl zwischen BOLD300 auf Füßen und BOLD400 auf Box
- Innovativer Schließungsmechanismus 'slam-lock'

ENERGY LABEL

A+

OPTIONAL

- Emailliertes Abgasrohr (E8, E12, E14)
- Hitzeschild

Luftregelung mit Drehscheibe

BOLD300/E12

SENSE403

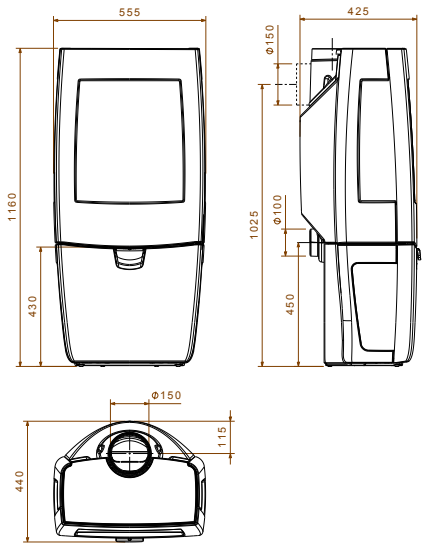

SENSE403:
Preis ab:
€ 2.885,75 (inkl. 19% MwSt)
Wirkungsgrad: 80%
BxHxT: 555x1160x440 mm

Design-Holzofen mit dreiseitigem Glas und Box.

E8 E12 E14

SENSE

- SENSE403
- SENSE 303
- SENSE203
- SENSE103 & SENSE113

HOLZ

SENSE113 / SENSE103 / SENSE203

- Länge der Holzscheite: 33cm
- Nennwärmeleistung: 7,0kW
- Betriebsleistung: 2,3-9,0 kW
- Wirkungsgrad: 80%

SENSE303 / SENSE403

- Länge der Holzscheite: 40cm
- Nennwärmeleistung: 9,0kW
- Betriebsleistung: 3,0-11,0 kW
- Wirkungsgrad: 80%

ENERGY LABEL

A+

ALLGEMEINE DATEN

- Brennstoff: Holz
- Ø Kaminanschluss: 150mm
- Abgasanschluss: oben oder hinten
- Aussenluftanschluss
- Schwarz lackierte oder emaillierte Ausführung (E8 : creme Weiß, E12 : reines Weiß, E14 : Hellgrau)
- Kompakte und schlanke Abmessungen
- Wahl zwischen verschiedenen Größen
  Ausführungen: auf Füßen oder Box
- Mit seitlichen Scheiben
- SENSE 113 nur schwarz lackiert oder E12 emailliert

OPTIONAL

- Emailliertes Abgasrohr (E8, E12, E14)
- Hitzeschild

KLEINER ODER GROSSER SENSE?
Die Serie Sense gibt es in verschiedenen Größen:

SENSE 113	SENSE 103	SENSE 203	SENSE 303	SENSE 403
B: 470 mm H: 720 mm T: 360 mm	B: 470 mm H: 900 mm T: 360 mm	B: 470 mm H: 980 mm T: 360 mm	B: 555 mm H: 1060 mm T: 440 mm	B: 555 mm H: 1160 mm T: 440 mm

SENSE303

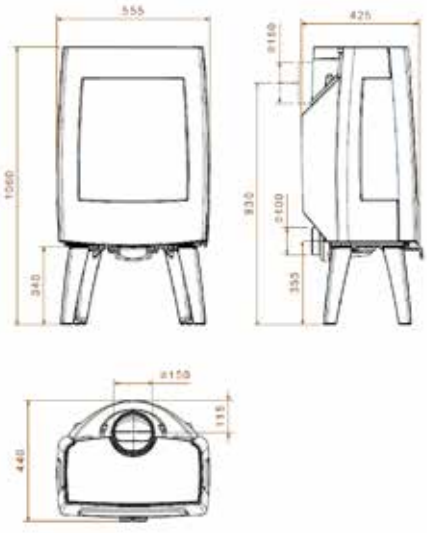

SENSE303:
Preis ab:
€ 2.552,55 (inkl. 19% MwSt)
Wirkungsgrad: 80%
BxHxT: 555x1060x440 mm

Design-Holzofen auf Füßen, mit dreiseitigem Glas.

E8 E12 E14

SENSE203/E12

SENSE203:
Preis ab:
€ 2.314,55 (inkl. 19% MwSt)
Wirkungsgrad: 80%
BxHxT: 470x980x360 mm

Kompakter Design-Holzofen mit dreiseitigem Glas und Box.

E8 E12 E14

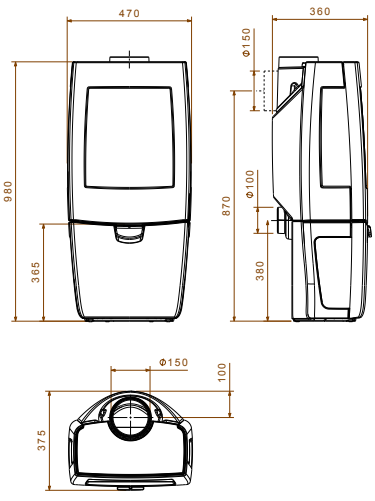

SENSE103/E14

SENSE103:
Preis ab:
€ 2.046,80 (inkl. 19% MwSt)
Wirkungsgrad: 80%
BxHxT: 470x900x360 mm

Kompakter Design-Holzofen auf Füßen, mit dreiseitigem Glas.

E8 E12 E14

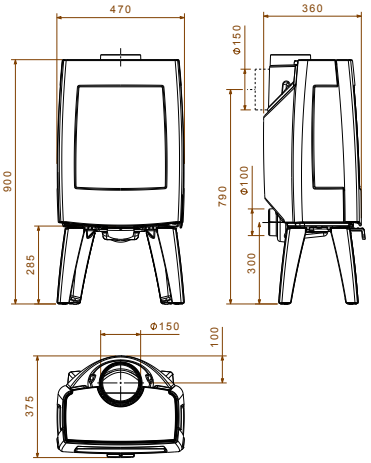

SENSE113

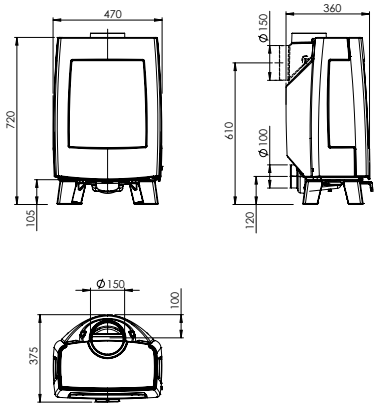

SENSE113:
Preis ab:
€ 2.046,80 (inkl. 19% MwSt)
Wirkungsgrad: 80%
BxHxT: 470x720x360 mm

Kompakter Design-Holzofen auf kurzen Füßen.

E12

SENSE113/E12

VINTAGE50

VINTAGE

- VINTAGE50, 35 & 30
- VINTAGE50TB, 35TB & 30TB
- VINTAGE50WB, 35WB & 30WB
- VINTAGE35CR & 30CR

HOLZ

ALLGEMEINE DATEN

VINTAGE30

- Länge der Holzscheite: 30cm
- Nennwärmeleistung: 5,0kW
- Betriebsleistung: 1,7-7,0 kW
- Wirkungsgrad: 80%

VINTAGE35

- Länge der Holzscheite: 35cm
- Nennwärmeleistung: 6,0kW
- Betriebsleistung: 2,0-8,0 kW
- Wirkungsgrad: 83%

VINTAGE50

- Länge der Holzscheite: 50cm
- Nennwärmeleistung: 9,0kW
- Betriebsleistung: 3,0-11,0 kW
- Wirkungsgrad: 84%

Deutsches Institut für Bautechnik DIBt

ALLGEMEINE DATEN

- Brennstoff: Holz
- Ø Kaminanschluss: 150mm
- Abgasanschluss: oben oder hinten
- Aussenluftanschluss
- Einzigartige Formgebung
- Wahl zwischen verschiedenen Ausführungen: auf Füßen, Tablet, Holzbox oder Cradle
- Lackiert in Schwarz. Auch emailliert erhältlich in den Farben E8: cremeweiß, E9: olivgrün, E12: reines Weiß und E14: hellgrau

OPTIONAL

- Emaillierte Rauchrohre in den Farben E8, E9, E12 und E14

ENERGY LABEL

A+

VINTAGE35

VINTAGE30:
Preis ab:
€ 2.183,65 (inkl. 19% MwSt)
Wirkungsgrad: 80%
BxHxT: 370x680x445 mm

VINTAGE35:
Preis ab:
€ 2.499,00 (inkl. 19% MwSt)
Wirkungsgrad: 83%
BxHxT: 505x685x445 mm

VINTAGE35WB:
Preis ab:
€ 3.201,10 (inkl. 19% MwSt)
Wirkungsgrad: 83%
BxHxT: 505x875x445 mm

Moderner Holzofen im Retro-Design.

E8 E9 E12 E14

VINTAGE30TB:
Preis ab:
€ 2.731,05 (inkl. 19% MwSt)
Wirkungsgrad: 80%
BxHxT: 400x800x445 mm

VINTAGE35TB:
Preis ab:
€ 3.088,05 (inkl. 19% MwSt)
Wirkungsgrad: 83%
BxHxT: 535x800x445 mm

VINTAGE50TB:
Preis ab:
€ 3.611,65 (inkl. 19% MwSt)
Wirkungsgrad: 84%
BxHxT: 720x805x445 mm

Moderner Holzofen im Retro-Design auf Tablet.

E8 E9 E12 E14

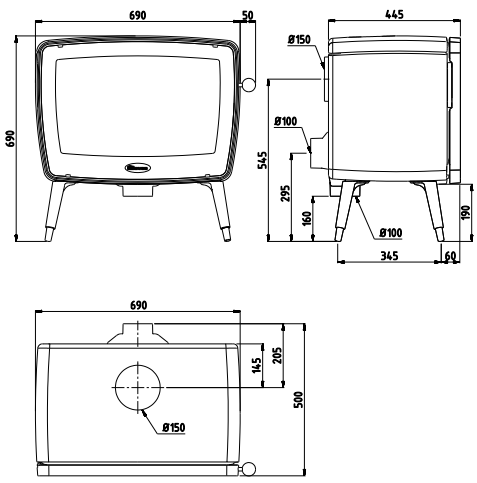

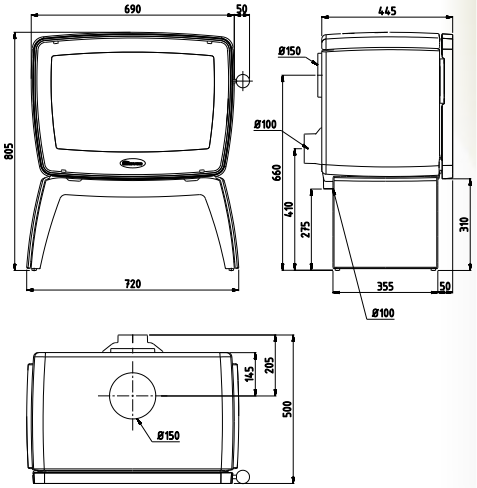

VINTAGE35TB/E14

VINTAGE30WB:
Preis ab:
€ 2.832,20 (inkl. 19% MwSt)
Wirkungsgrad: 80%
BxHxT: 370x870x445 mm

VINTAGE35WB:
Preis ab:
€ 3.201,10 (inkl. 19% MwSt)
Wirkungsgrad: 83%
BxHxT: 505x875x445 mm

VINTAGE50WB:
Preis ab:
€ 3.808,00 (inkl. 19% MwSt)
Wirkungsgrad: 84%
BxHxT: 690x880x445 mm

Moderner Holzofen im Retro-Design mit Holzbox.

E8 E9 E12 E14

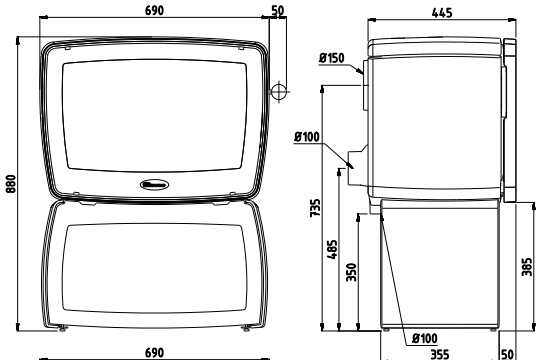

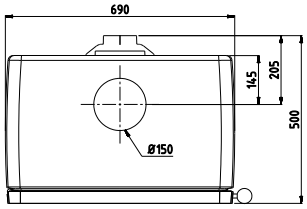

VINTAGE30CR/E12

VINTAGE30WB/E9

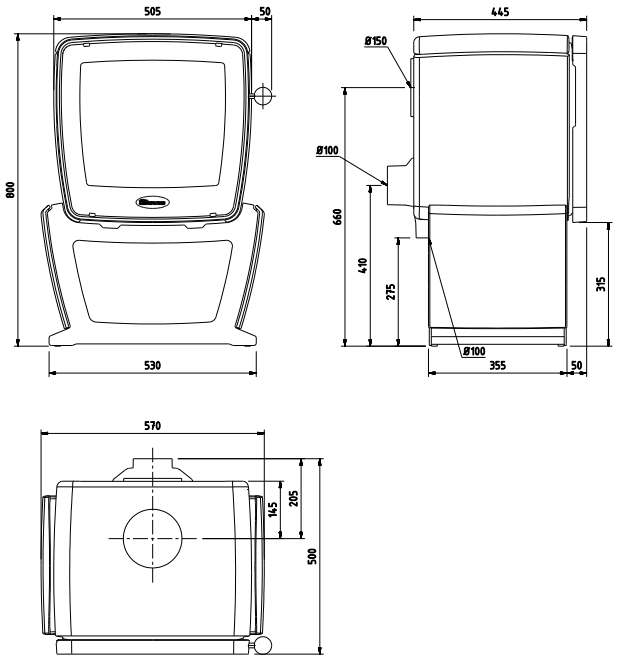

VINTAGE30CR:
Preis ab:
€ 2.867,90 (inkl. 19% MwSt)
Wirkungsgrad: 80%
BxHxT: 435x800x445 mm

VINTAGE35CR:
Preis ab:
€ 3.242,75 (inkl. 19% MwSt)
Wirkungsgrad: 83%
BxHxT: 570x800x445 mm

Moderner Holzofen im Retro-Design mit Cradle.

E8 E9 E12 E14

760CB

760WD

760WD:
Preis ab:
€ 2.326,45 (inkl. 19% MwSt)
Wirkungsgrad: 78%
BxHxT: 780x800x580 mm

Rustikaler Holzofen mit seitlicher Fülltür.

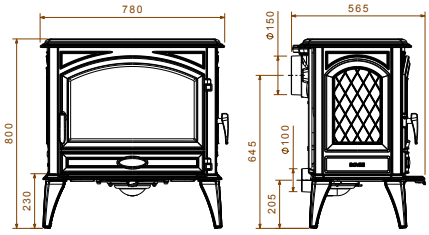

760CB
Preis ab:
€ 2.326,45 (inkl. 19% MwSt)
Wirkungsgrad: 78%
BxHxT: 780x800x580 mm

Rustikaler Holzofen mit seitlicher Fülltür.

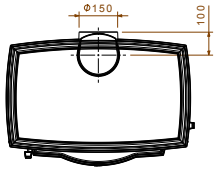

E6 E8

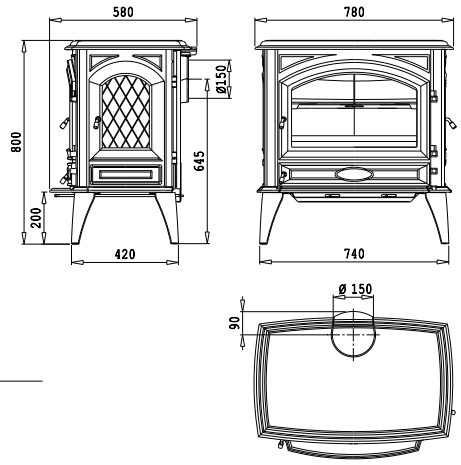

Fülldeckel bei GM-Version

760

- 760WD
- 760CB
- 760GM

HOLZ KOHLE BRIKETTS

ALLGEMEINE DATEN

760WD
- Brennstoff: Holz
- Länge der Holzscheite: 60cm
- Nennwärmeleistung: 11,0kW
- Betriebsleistung: 3,7-13,0 kW
- Wirkungsgrad: 80%

760CB
- Brennstoff: Holz
- Länge der Holzscheite: 60cm
- Nennwärmeleistung: 11,0kW
- Betriebsleistung: 3,7-13,0 kW
- Wirkungsgrad: 78%

760GM
- Brennstoff: Holz, Kohle und Briketts
- Länge der Holzscheite: 40cm
- Nennwärmeleistung: 11,0kW
- Betriebsleistung: 3,7-13,0 kW
- Wirkungsgrad: 83%

760GM:
Preis ab:
€ 2.635,85 (inkl. 19% MwSt)
Wirkungsgrad: 83%
BxHxT: 780x800x580 mm

Rustikaler Multibrennstoffofen mit seitlicher Fülltür.

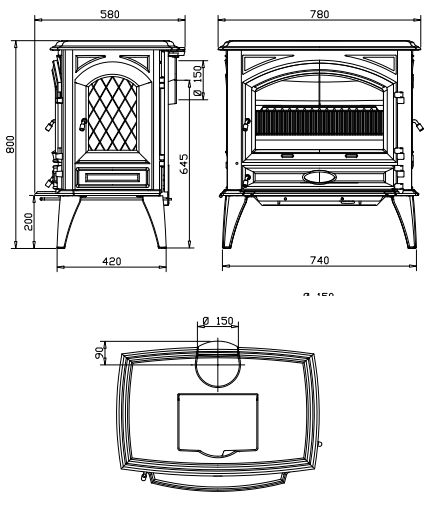

ALLGEMEINE DATEN

- Ø Kaminanschluss: 150mm
- Abgasanschluss: oben oder hinten
- Thermostat bei GM
- Schwarz lackierte oder emaillierte Ausführung: E6 (Majolika braun), E8 (cremeweiß)
- Seitenfülltür
- **760WD: neue Version des 760CB**
  - einfache Luftregulierung mit Mono-Regler
  - neues Schließsystem
  - Anschluß für externe Verbrennungsluft
  - **Bald erhältlich**

neu

OPTIONAL

- Kochplatte: KP760
- Oberplatte mit Fülldeckel für Kohle bei Version GM
- Emaillierte Kaminrauchrohre: (E6, E8)
- Kohletrichter bei GM: 70.13401.000 (BUNK760)

ENERGY LABEL

760WD A+

760 CB & 760GM A

760GM MIT KOCHPLATTE

640CB/E8

640WD

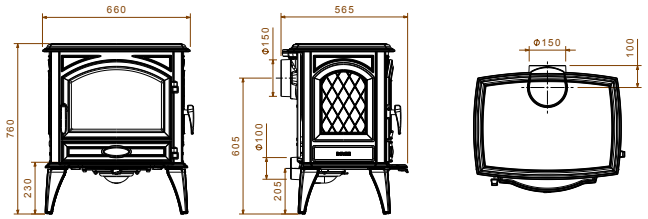

640WD:
Preis ab:
€ 2.028,95 (inkl. 19% MwSt)
Wirkungsgrad: 75%
BxHxT: 650x760x550 mm

Rustikaler Holzofen mit seitlicher Fülltür. Kleinere Version des 760.

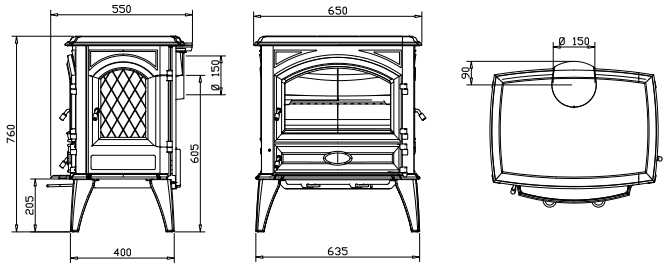

640CB
Preis ab:
€ 2.028,95 (inkl. 19% MwSt)
Wirkungsgrad: 75%
BxHxT: 650x760x550 mm

Rustikaler Holzofen mit seitlicher Fülltür. Kleinere Version des 760.

E6 E8

640

- 640WD
- 640CB
- 640GM

HOLZ KOHLE BRIKETTS

ALLGEMEINE DATEN

640WD

- Brennstoff: Holz
- Länge der Holzscheite: 50cm
- Nennwärmeleistung: 9,0kW
- Betriebsleistung: 3,0-11,0 kW
- Wirkungsgrad: 75%

640CB

- Brennstoff: Holz
- Länge der Holzscheite: 50cm
- Nennwärmeleistung: 9,0kW
- Betriebsleistung: 3,0-11,0 kW
- Wirkungsgrad: 75%

640GM

- Brennstoff: Holz, Kohle und Briketts
- Länge der Holzscheite: 40cm
- Nennwärmeleistung: 9,0kW
- Betriebsleistung: 3,0-11,0 kW
- Wirkungsgrad: 78%

640GM:
Preis ab:
€ 2.243,15 (inkl. 19% MwSt)
Wirkungsgrad: 78%
BxHxT: 650x760x550 mm

Rustikaler Multibrennstoffofen mit seitlicher Fülltür. Kleinere Version des 760.

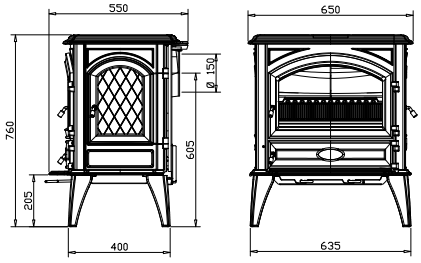

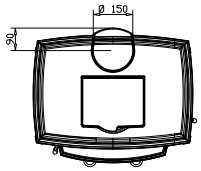

ALLGEMEINE DATEN

- Ø Kaminanschluss: 150mm
- Abgasanschluss: oben oder hinten
- Thermostat bei GM
- Schwarz lackierte oder emaillierte Ausführung: E6 (Majolika braun), E8 (cremeweiß)
- Aschenladetür und Seitenfülltür
- **640WD: neue Version des 640CB**
  - einfache Luftregulierung mit Mono-Regler
  - neues Schließsystem
  - Anschluß für externe Verbrennungsluft
  - **Bald erhältlich**

neu

OPTIONAL

- Emaillierte Kaminrauchrohre: (E6, E8)
- Anschluss für Außenluft: Außenluft-Kit: AIRKIT-K01
- Kohletrichter bei GM: 70.13402.000 (BUNK640)

ENERGY LABEL

640WD A+

640 CB & 760GM A

640GM MIT KOHLE-TRICHTER (OPTIONAL)

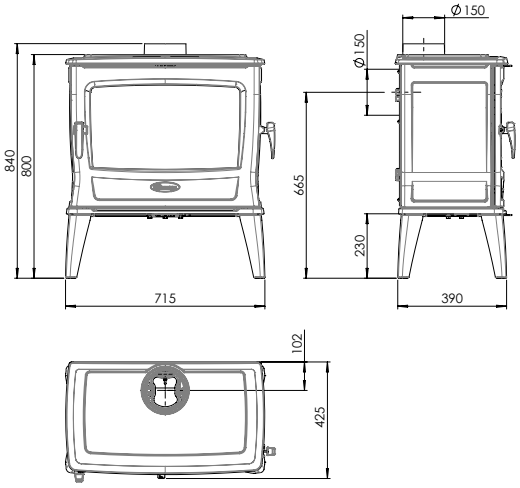

TAI55WD:
Preis ab:
€ 2.219,35 (inkl. 19% MwSt)
Wirkungsgrad: 80%
BxHxT: 715x800x425 mm

Zeitloser Holzofen mit seitlicher Fülltür.

TAI55WD

TAI55M MIT KOCHPLATTE UND ZIERABDECKUNG

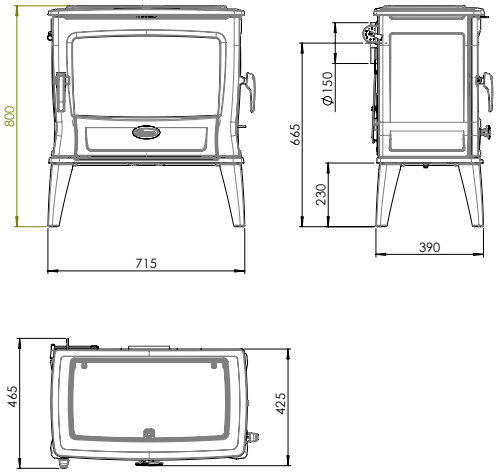

TAI55M:
Preis ab:
€ 2.374,05 (inkl. 19% MwSt)
Wirkungsgrad: 75%
BxHxT: 715x800x465 mm

Zeitloser Multibrennstoffofen mit Kohlentrichter und seitlicher Fülltür.

TAI

- TAI55WD & TAI55M
- TAI45WD & TAI45M
- TAI35WT

HOLZ KOHLE BRIKETTS

ALLGEMEINE DATEN TAI55

TAI55M

- Länge der Holzscheite: 55cm
- Nennwärmeleistung: 11,0kW
- Betriebsleistung: 3,7-13,0 kW
- Wirkungsgrad: 75%

TAI55WD

- Länge der Holzscheite: 55cm
- Nennwärmeleistung: 11,0kW
- Betriebsleistung: 3,7-13,0 kW
- Wirkungsgrad: 80%

ALLGEMEINE DATEN TAI45

TAI45M

- Länge der Holzscheite: 45cm
- Nennwärmeleistung: 9,0kW
- Betriebsleistung: 3,0-11,0 kW
- Wirkungsgrad: 75%

TAI45WD

- Länge der Holzscheite: 45cm
- Nennwärmeleistung: 9,0kW
- Betriebsleistung: 3,0-11,0 kW
- Wirkungsgrad: 80%

ALLGEMEINE DATEN TAI35WT

- Länge der Holzscheite: 35cm
- Nennwärmeleistung: 6,5kW
- Betriebsleistung: 3,3-8,5 kW
- Wirkungsgrad: 81%

ENERGY LABEL

Multifuel (M) A

Holz A+

ALLGEMEINE DATEN TAI35, TAI45, TAI55

- Ø Kaminanschluss: 150mm
- Wahl zwischen 3 Größen: 55, 45, 35
- Versionsübersicht Serie TAI:
  - WT: Kaminofen für Holz ohne Seitenfülltür
  - WD: Kaminofen für Holz mit Seitenfülltür
  - M: Kaminofen für Holz und Kohle mit Seitenfülltür
- Innenwerk in Gusseisen und feuerfestem Schamottstein für M-Versionen, Innenwerk in Gusseisen und Vermiculit für W-Versionen
- Großer herausnehmbarer Kohletrichter bei M-Versionen (bis zu 36 Stunden Brenndauer mit einer Befüllung)

Als Option ist auch ein Satz mit "kurzen Füßen" erhältlich. Mit jedem TAI-Ofen kompatibel. Nebenstehend gezeigt mit Modell TAI55M

OPTIONAL:

- Kochplatte (für M)
- Zierabdeckung (für M)
- Satz mit "kurzen Füßen"

TAI45WD:
Preis ab:
€ 2.017,05 (inkl. 19% MwSt)
Wirkungsgrad: 80%
BxHxT: 615x800x425 mm

Zeitloser Holzofen mit seitlicher Fülltür.

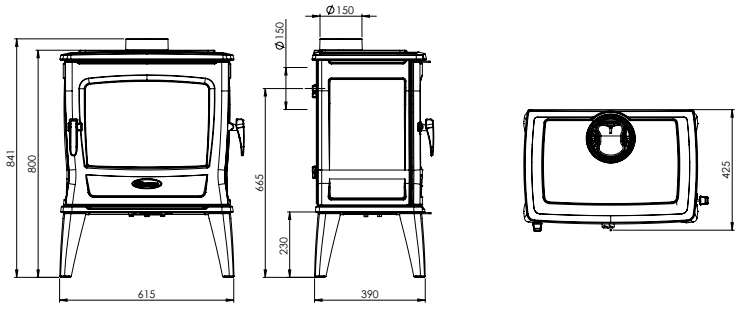

TAI45M

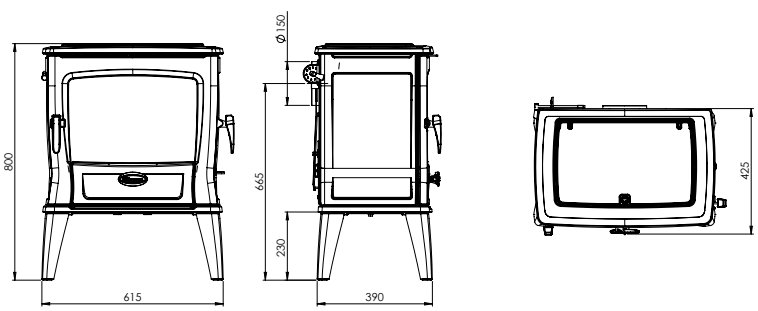

TAI45M:
Preis ab:
€ 2.112,25 (inkl. 19% MwSt)
Wirkungsgrad: 75%
BxHxT: 615x800x465 mm

Zeitloser Multibrennstoffofen mit Kohlentrichter und seitlicher Fülltür.

TAI45WD

TAI35W

TAI35W:
Preis ab:
€ 1.618,40 (inkl. 19% MwSt)
Wirkungsgrad: 81%
BxHxT: 520x785x400 mm

Zeitloser Holzofen.

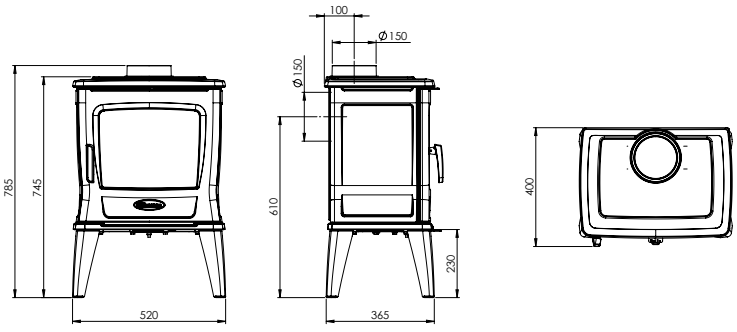

BOW/WB

BOW

- BOW
- BOW/P
- BOW/WB

HOLZ

ALLGEMEINE DATEN

- Brennstoff: Holz
- Nennleistung: 9,0 kW
- Betriebsleistung: 3,0-11,0 kW
- Ø Kaminanschluss: 150mm
- Abgasanschluss: oben
- Länge der Holzscheite: 50cm
- Ovale Formgebung und gebogene Glastür
- Panoramasicht auf das Feuer
- Wahl zwischen 3 Ausführungen: auf Füßen, auf Sockel und auf Holzbox.

ENERGY LABEL

A

BOW/WB

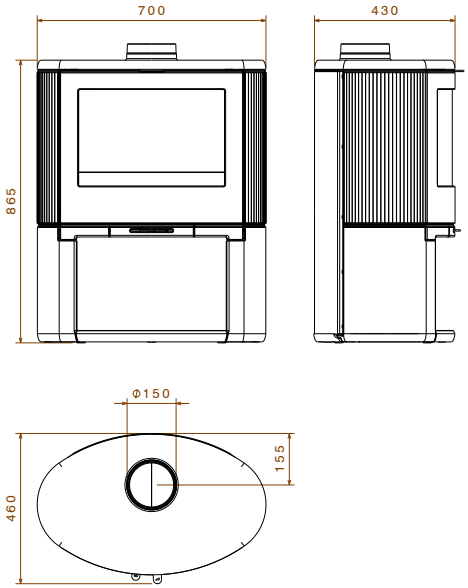

BOW/WB:
Preis ab:
€ 2.421,65 (inkl. 19% MwSt)
Wirkungsgrad: 79%
BxHxT: 700x865x460 mm

Ovaler Holzofen mit gebogener Glastür und Holzbox.

BOW

BOW/P:
Preis ab:
€ 2.391,90 (inkl. 19% MwSt)
Wirkungsgrad: 79%
BxHxT: 700x870x460 mm

Ovaler Holzofen mit gebogener Glastür. Auf Sockel.

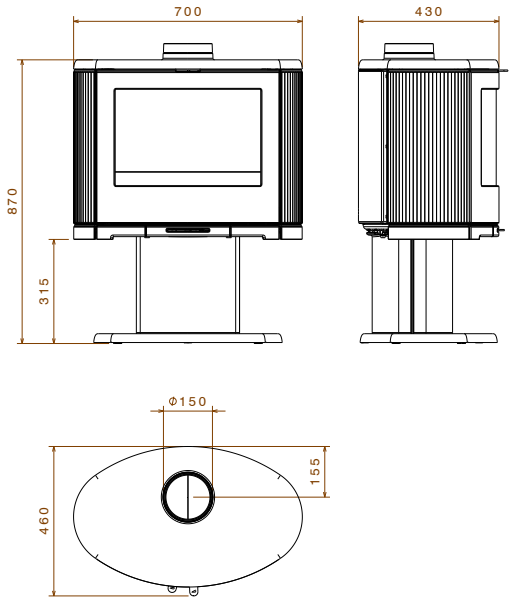

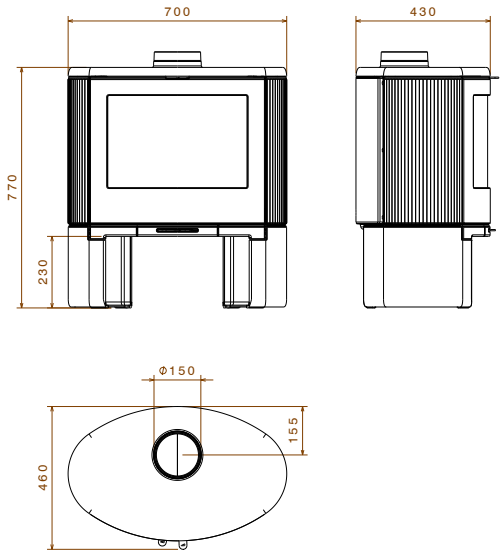

BOW:

Preis ab:
€ 2.249,10 (inkl. 19% MwSt)
Wirkungsgrad: 79%
BxHxT: 700x770x460 mm

Ovaler Holzofen mit gebogener Glastür.

BOW/P

BRUT

BRUT

- BRUT 100
- BRUT 200

HOLZ

ALLGEMEINE DATEN:

- Brennstoff: Holz
- Nennleistung: 6,5 kW
- Betriebsleistung: 4,5-8,5 kW
- Ø Kaminanschluss: 150mm
- Abgasanschluss: oben
- Länge der Holzscheite: 35cm
- Wählen Sie zwischen:
    - BRUT 100 kürzere Füße - 10 cm tiefer
    - BRUT 200 höhere Füße - 10 cm höher

OPTIONAL

- Emaillierte Kaminrauchrohre: E12

ENERGY LABEL

A

BRUT/E12

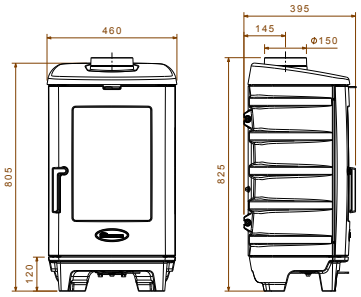

BRUT100:
Preis ab:
€ 1.517,25 (inkl. 19% MwSt)
Wirkungsgrad: 78%
BxHxT: 460x825x395 mm

Robuster Holzofen mit hohem Glasfenster.

E12

BRUT200:
Preis ab:
€ 1.654,10 (inkl. 19% MwSt)
Wirkungsgrad: 78%
BxHxT: 460x825x395 mm

Robuster Holzofen mit hohem Glasfenster.

E12

ASTRO2

- ASTRO2/L

HOLZ

ALLGEMEINE DATEN

- Brennstoff: Holz
- Nennwärmeleistung: 7,0kW
- Betriebsleistung: 2,3-9,0 kW
- Ø Kaminanschluss: 150mm
- Abgasanschluss: oben oder hinten
- Länge der Holzscheite: 30cm
- Anschluss für externe Luftzufuhr: Rückseite und über den Sockel

ENERGY LABEL

A

ASTRO2/L:

Preis ab:
€ 1.957,55 (inkl. 19% MwSt)
Wirkungsgrad: 79%
BxHxT: 520x890x450 mm

Holzofen auf Füßen.

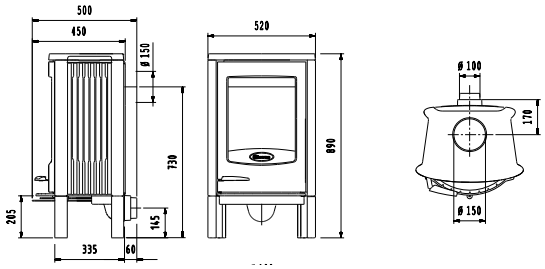

ASTRO2/L

425GM

HOLZ KOHLE BRIKETTS

ALLGEMEINE DATEN 425GM

- Nennwärmeleistung: 8,0kW
- Betriebsleistung: 2,7-10,0 kW
- Ø Kaminanschluss: 150mm
- Abgasanschluss: oben oder hinten
- Länge der Holzscheite: 40cm
- Brennstoff GM: Holz, Kohle oder Braunkohlenbriketts
- Höhenverstellbare Füße
- Schwarz lackierte oder emaillierte Ausführung: E6 (Majolika braun), E8 (creme weiß)

OPTIONAL

- Emaillierte Kaminrauchrohre (E6, E8)

ENERGY LABEL

A+

425GM:
Preis ab:
€ 1.802,85 (inkl. 19% MwSt)
Wirkungsgrad: 80%
BxHxT: 550x765/845x445 mm

Rustikaler Multibrennstoffofen mit verstellbaren Füßen.

E6 E8

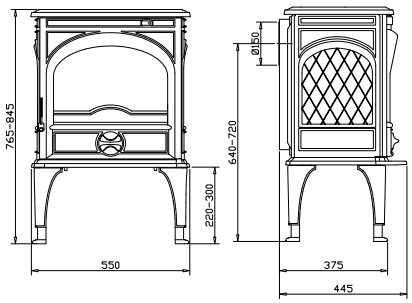

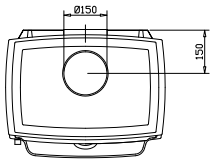

250

HOLZ KOHLE

ALLGEMEINE DATEN

- Nennleistung: 6,0 kW
- Betriebsleistung: 2,0-8,0 kW
- Länge der Holzscheite: 30cm
- Ø Kaminanschluss: 125mm
- Abgasanschluss: oben oder hinten
- Brennstoff 250: Holz und Kohle

ENERGY LABEL

A+

250:

Preis ab:
€ 1.285,20 (inkl. 19% MwSt)
Wirkungsgrad: 82%
BxHxT: 455x645x405 mm

Kleiner rustikaler
Multibrennstoffofen.

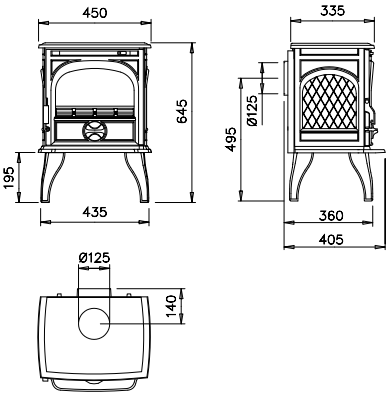

310GX

HOLZ KOHLE BRIKETTS

ALLGEMEINE DATEN 310GX

- Brennstoff: Holz, Kohle und Briketts
- Nennwärmeleistung: 8,0kW
- Betriebsleistung: 2,7-10,0 kW
- Länge der Holzscheite: 60cm
- Abgasanschluss: oben oder hinten
- Wirkungsgrad: 79%
- Ø Kaminanschluss: 150mm hinten und 125mm oben
- Rustikale Formgebung mit dekorativen norwegischen Figuren
- Frontale Glastür und extra Seitenfülltür

OPTIONAL

- Aufsatzstücke "400" und "200" für eine verbesserte Wärmegewinnung. ! Bestellen Sie auch das Installation-Kit
- Set Anschluss 310GX in Kombination und/oder 200/400 für Obenanschluss 310GX

ENERGY LABEL

A

310GX mit **Aufsatzstücken** "400" und "200"

310GX:
Preis ab:
€ 1.767,15 (inkl. 19% MwSt)
Wirkungsgrad: 79%
BxHxT: 805x710x435 mm

Multibrennstoffofen mit seitlicher Fülltür.

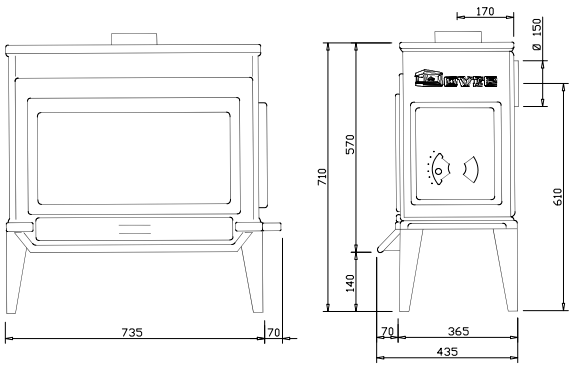

WOOD

300CB

300CB mit Aufsatzstück "400"

ALLGEMEINE DATEN 300CB

- Brennstoff: Holz
- Nennwärmeleistung: 6,0kW
- Betriebsleistung: 2,0-8,0 kW
- Länge der Holzscheite: 60cm
- Ø Kaminanschluss: 125mm
- Abgasanschluss: seitlich, oben oder hinten
- Wirkungsgrad: 80%

OPTIONAL

- Aufsatstücke "400" und "200" für eine verbesserte Wärmegewinnung.
- Deckel mit Kragen für Oberanschluss

ENERGY LABEL

A+

300CB:
Preis ab:
€ 1.660,05 (inkl. 19% MwSt)
Wirkungsgrad: 80%
BxHxT: 810x730x365 mm

Traditioneller Holzofen mit norwegischem Motiv

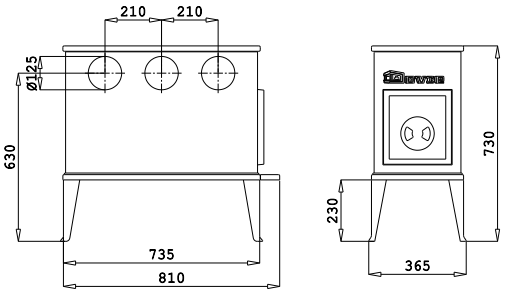

100CBS

HOLZ

ALLGEMEINE DATEN 100CBS

- Brennstoff: Holz
- Nennwärmeleistung: 5,0kW
- Ø Kaminanschluss: 125mm
- Abgasanschluss: seitlich, oben oder hinten
- Länge der Holzscheite: 35cm
- Rustikale Formgebung mit dekorativen norwegischen Figuren

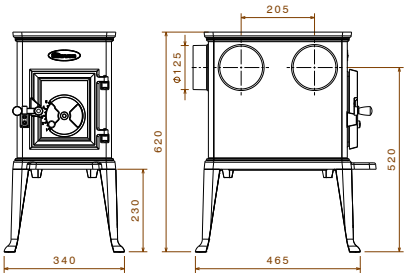

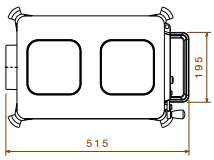

OPTIONAL

- Aufsatzstücke "400" und "200" für eine verbesserte Wärmegewinnung.
- Deckel mit Kragen für Oberanschluss

ENERGY LABEL

A

100CBS:
Preis ab:
€ 957,95 (inkl. 19% MwSt)
Wirkungsgrad: 76%
BxHxT: 515x620x340 mm

Traditioneller Holzofen mit norwegischem Motiv.

100CBS MET OPZETSTUK "200"

GIESSEREI

GUSS WIE NUR DOVRE IHN MACHT!

Hochwertiger Guss ist ein idealer Wärmeleiter. Die Formfestigkeit und hohe Temperaturbeständigkeit von Guss sind die besten Voraussetzungen für die Langlebigkeit Ihres Gerätes. Dovre hat sich auf diesem Gebiet spezialisiert.

Die Verwendung von modernsten Produktionsmethoden und ultrafeinem Formsand kommen nicht nur der Formfestigkeit des Materials zugute, sondern auch der Ästhetik der feinen Oberflächenstruktur.

UNSERE GIESSEREI SETZT AUF QUALITÄT

Seit dem Bau einer hochmodernen Giesserei im Jahre 1981 in Belgien hat Dovre einen beachtlichen Anteil am Zuliefermarkt für Guss erobern können.

Der hohe technische Standard der Giesserei profiliert Dovre zum idealen Partner für die Herstellung von seriengefertigtem Guss bis zu einem Gewicht von circa 30 kg. Die Gussteile zeichnen sich durch äußerst gleichmäßige Oberflächen und höchste Maßgenauigkeit aus.

Dovre gewährleistet eine gleichbleibend hohe Qualität der Produktion. Das Unternehmen verfügt über modernste Bearbeitungs-, Montage- und Emaillieranlagen.

EMISSIONSWERTE BIMSCHV

Selbstverständlich erfüllen unsere Produkte die strengen Anforderungen der Bundesimmissionsschutz-verordnung (BImSchV2) mit Ihren seit 01.01.2015 gültigen verschärften Emissionswerten.

BImSchV2

Dovre ist Mitglied im HKI, dem Industrieverband Haus-, Heiz- und Küchentechnik e.V.

HKI

Dovre ist Mitglied in der EFA, der Europäische Feuerstätten Arbeitsgemeinschaft e.V.

EFA

TIPPS FÜR DIE AUSWAHL EINES KAMINOFENS ODER EINES HEIZEINSATZES

DER BRENNSTOFF

Welcher Brennstoff ist der richtige für Sie? Eine entscheidende Frage beim
Kauf eines Kamins oder Ofens. Holz, Kohle, Braunkohle
Briketts, Gas, ...? Lesen Sie mehr auf der nächsten Seite.

DER WIRKUNGSGRAD

Je höher der Wirkungsgrad, desto mehr Wärme wird erzeugt und um so weniger Brennstoff wird benötigt.
Der hohe Wirkungsgrad der Dovre Kaminöfen, Kamineinsätze und Kaminkassetten wird mit einer optimierten sekundären Verbrennung erreicht.
Möglich wird dies durch eine separate Luftzuführung, mit der eine optimale Nutzung der Verbrennungsgase erreicht wird.
Dies führt zu hoher Effizienz, Sicherheit und Umwelt-verträglichkeit.
Durch die effiziente Verbrennung bleibt nur wenig Asche im Brennraum zurück.

DIE HEIZLEISTUNG

Wählen Sie Ihr Heizgerät passend zum Raum, den Sie beheizen wollen.
Sie erhalten die besten Ergebnisse, wenn Ihr Gerät konstant bei seiner Nennleistung betrieben wird.
Wenn die Heizleistung zu groß ist, erfolgt der Betrieb häufig in einem niedrigem Verbrennungsniveau.
Das Ergebnis kann eine unvollständige Verbrennung sein.
Dies ist schädlich für den Schornstein, da ein erhöhtes Risiko der Bildung von brennbaren Russablagerungen im Schornstein besteht. Außerdem wird die Umwelt durch die Emission von unverbrannten Rauchgasen und Ruß unnötig belastet.

FREISTEHEND ODER EINGEBAUT?

Ein Kamin ist in die Wand eingebaut. Nur das Frontglas ist sichtbar. Möglich sind der Einbau eines Kamineinsatzes oder einer Kaminkassette.
Ein KAMINEINSATZ ist komplett in den Schornstein eingebaut und kann nachträglich nicht ohne bauliche Veränderungen entfernt werden.

KAMINKASSETTEN sind in einer kompakten Form mit einer flachen Oberseite konstruiert und werden in eine Öffnung des Schornsteins geschoben, so dass die Kaminkassette mit ihrem Rahmen die Öffnung des Kamins abdeckt.
Diese Geräte können später bei Bedarf einfach aus dem Schornstein entfernt werden.

Ein KAMINOFEN ist freistehend vor dem Kamin installiert.
Mit einem Kaminofen kommt die Strahlungswärme noch besser zur Wirkung und mit einem Abgasanschluss an der Oberseite wird der Anteil der Strahlungswärme noch einmal erhöht.

BRENNSTOFFARTEN

In unserem Sortiment können Sie zwischen verschiedenen Brennstoffarten wählen: Holz, Gas, Kohle oder Multi-Brennstoff (= Holz, Kohle und Braunkohlenbriketts)..

FESTE BRENNSTOFFE:

Die möglichen festen Brennstoffe sind Holz, Kohle und Braunkohlenbriketts.
Holz und Kohle verbrennen auf verschiedene Weise.

KOHLE verbrennt auf der Glut. Beim Kauf von Kohle ist der Aschegehalt zu beachten.
Er sollte nicht über 5% liegen.

HOLZ verbrennt fast vollständig und erzeugt eine Verbrennungswärme mit einer angenehm empfundenen Wärmeabgabe. Gutes Brennholz muss trocken sein, die Restfeuchtigkeit des Holzes sollte zwischen 15% und 20% liegen. Feuchtes Holz verbrennt bei zu niedriger Temperatur und mit einem deutlich schlechteren Wirkungsgrad. Außerdem kann es zur Bildung von umweltschädlichen Emissionen kommen. Es kann sich Ruß im Abgas bilden, der Ihren Schornstein schädigt; durch Rußablagerungen im Schornstein besteht die Gefahr eines Schornsteinbrandes. Achten Sie deshalb beim Holzkauf immer auf eine gute Qualität des Brennstoffes.

HOLZ- UND KOHLEBRIKETTS sind einfach in der Anwendung, brennen langsam ab und halten den Ofen für eine lange Zeit warm.

GAS:

Ein mit Gas beheizter Kaminofen ist sehr benutzerfreundlich: er kann mit einer Fernbedienung leicht ein- und ausgeschaltet werden, ein programmierter Heizbetrieb ist ebenfalls möglich. Die Flamme entspricht in etwa der eines Holzfeuers.

Tipp!
Gutes Brennholz muss etwa zwei bis drei Jahre getrocknet werden.
Holz trocknet durchschnittlich einem Zentimeter pro Jahr; die Spaltung der Stücke erleichtert die Trocknung.
Behandeltes, lackiertes und imprägniertes Holz oder Altholz gehören nicht in einem Kamin oder Kaminofen. Es können giftige Dämpfe entstehen.

HOLZ

GAS

KOHLE

BRIKETTS

EMAILLE

Die Kaminöfen von Dovre sind in der Farbe schwarz lackiert. Viele der Dovre Kaminöfen können Sie auch in emaillierten Versionen erhalten. Die Emaillierung erfolgt in einem zweischichtigen Verfahren und wird mit modernster Technik aufgebracht. Somit garantiert Dovre Ihnen eine hochwertige Verarbeitung. Sie können aus einer großen Auswahl von matten bis leuchtenden Farben wählen und somit Ihren Kaminofen auch farblich perfekt auf Ihre Einrichtung abstimmen. Die emaillierte Oberfläche ist leicht zu reinigen und lässt Ihren Kaminofen für viele Jahre wie neu aussehen!

Die lieferbaren Farben der Emaillierung sind:

- E6: Majolika Braun
- E8: Creme Weiß
- E9: Olivgrün
- E12: Reines Weiß
- E14: Hellgrau

Bitte beachten Sie, das DOVRE-Kaminöfen in der Standard-Ausführung schwarz lackiert sind. Emaillierungen sind mit Aufpreis. Die Preise für emaillierte Ausführungen finden Sie ab Seite 102.

DOPPELTES VERBRENNUNGSSYSTEM

FÜR HOHE EFFIZIENZ UND EINE SAUBERE UMWELT
Die neueste Generation Dovre-Öfen ist mit einem einzigartigen Doppelverbrennungssystem ausgestattet. Über die Rückseite wird der Verbrennung Sekundärluft zugeführt. Diese wird zuerst erwärmt und dann in die Verbrennungskammer geleitet. Dadurch entsteht eine sekundäre Verbrennung, die die restlichen, nicht vollständig verbrannten Rauchgase erneut entflammen lässt. Ergebnis: eine höhere Wärmeleistung sowie eine saubere und umweltfreundliche Verbrennung.

DIREKTE VERBRENNUNGSLUFTZUFUHR

Wussten Sie, dass die Zuführung der Verbrennungsluft für Ihren Kaminofen oder Kamin direkt von aussen erfolgen kann? Das bedeutet, dass kein Sauerstoff oder erwärmte Luft aus dem beheizten Raum für die Verbrennung verwendet wird. Dieses System ist die beste Lösung für Häuser mit einer Lüftungsanlage oder für gut isolierte Niedrigenergiehäuser.

LUFT VON AUSSEN ODER AUS EINEM ANDEREN RAUM?
Sie können wählen, von wo die Verbrennungsluft zugeführt wird: von außen, oder auch von einem Nebenraum, Keller oder Lagerraum.

SAUBERE, SICHERE VERBRENNUNG
Die Außenluftversorgung bedeutet, dass die benötigte Verbrennungsluft ständig von außen zugeführt wird. Nach einer Vorwärmung wird die Verbrennungsluft direkt in die Verbrennungskammer geführt, was zu einer sauberen und sicheren Verbrennung führt.

GESUNDE RAUMLUFT UND ANGENEHME WÄRME
Eine Außenluftversorgung bedeutet, dass Sie bei sauberer und gesunder Innenluft angenehme Wärme geniessen können!

DOVRE PRODUKTE MIT AUSSENLUFTVERSORGUNG
Viele unserer Produkte sind bereits mit einer Aussenluftversorgung ausgestattet (Durchmesser 100 mm).

AIRWASH-GLASBELÜFTUNG FÜR EIN GLAS, DAS LÄNGER SAUBER BLEIBT

Das Dovre Airwash- Glasbelüftungssystem lässt die vorgewärmte sekundäre Verbrennungsluft über einen Spoiler an der Glasscheibe entlang strömen. Dadurch werden nicht verbrannte Rauchgase und Kondensat vom Glas ferngehalten, damit es länger sauber bleibt.

5+5= 10 JAHRE GARANTIE

Dovre ist bestrebt, beste Qualität zu liefern.
Durch die Kombination von präziser Verarbeitung, der Verwendung von hochwertigen Materialien und Teilen sowie strengen Qualitätskontrollen, kann Dovre 5 Jahre Garantie auf das Gusseisen bieten.
Die Garantie für Gusseisen wird um weitere 5 Jahre verlängert; wenn Sie Ihr Gerät innerhalb von drei Monaten nach dem Kauf mit dem Online-Garantie-Formular auf unserer Website registrieren.

Die Garantie bezieht sich nicht auf Bauteile, die in direktem Kontakt mit den Flammen kommen, wie z.B. Glas, Gitter, Innenverkleidungen.

ECOLABEL

Moderne Verbrennungstechnik aus unserer Entwicklungsabteilung und unser Ziel um bestmöglichen Umweltschutz bilden die Grundlage für die Entstehung eines jeden Produktes von DOVRE. Unsere Öfen erfüllen die strengsten Umweltnormen und tragen unter anderem das Umweltsiegel „Ecolabel“. Dieses Siegel ist unser Versprechen, dass unsere Produkte zu den umweltfreundlichsten am Markt gehören.

Bei Dovre werden die gesetzlichen Anforderungen nicht nur erfüllt, sondern übererfüllt. Das bedeutet, dass ein Kaminofen von Dovre sauberer verbrennt, als es die Anforderungen nach dem Ecolabel vorgeben. Gleiches gilt für die Eigenschaft des Ofens, die Energie des Holzes bestmöglich auszunutzen – das heißt mit einem sehr effizienten Wirkungsgrad zu arbeiten.

Mit einem Ecolabel Kaminofen von DOVRE leisten wir einen Beitrag zum Umweltschutz für Sie und Ihre Familie.

Energie Effizienzklasse	Energie Effizienzindex
A++	EEI ≥ 130
A+	107= EEI < 130
A	88= EEI < 107
B	82= EEI < 88
C	77= EEI < 82
D	72= EEI < 77
E	62= EEI < 72
F	42= EEI < 62
G	EEI < 42

IHR DOVRE HÄNDLER KENNT DEN UNTERSCHIED!

Dovre arbeitet mit einem Netzwerk professioneller Händler zusammen. Sie verstehen ihr Fach durch und durch!
Wenn Sie einen Ofen oder Kamin bei einem Dovre-Händler kaufen wissen Sie sicher, dass Sie an der richtigen Adresse sind. Sie kaufen nicht allein einen Ofen von herausragender Qualität, Sie können auch sicher sein, den Rat und Service eines Experten zu bekommen. Dabei ist Ihr Händler stets auf dem neuesten Wissensstand rund um Energie und Heizung, bietet Ihnen ein umfangreiches Sortiment und begleitet Sie fachkundig bei Ihrer Auswahl.

Besuchen Sie einen unserer Ausstellungsräume, wo man Ihnen Ihre Fragen gerne beantworten wird. Es gibt bestimmt einen Händler in Ihrer Nähe!
Auf www.dovre.de finden Sie eine Übersicht aller Händler.

10 GUTE GRÜNDE DOVRE ZU WÄHLEN

1. Qualität und Haltbarkeit durch solides Gusseisen
2. Geschmackvolles Design für jeden Wohnraum
3. Große Auswahl
4. Kostengünstig
5. Eigene Entwicklung und Produktion
6. Erweiterte Garantie (bis zu 10 Jahre!)
7. Zuverlässigkeit
8. Kompetenz: 80 Jahre Erfahrung
9. Umweltfreundlich
10. Authentische Wärme mit echten Flammen

Preisliste & Technische Spezifikationen

VISTA

Typ	Artikelnummer	€ netto ohne MwSt.	€ inkl. 19% MwSt.	Maße BxHxT (mm)	Gewicht (kg)	Brennstoff: Holz	Briketts	Kohle	Gas	Schornstein/Rauchabzug: Länge der Holzscheite (cm)	Durchmesser Abgasanschluß (mm)	Durchschnittliche Rauchgastemp der Rauchgase gemessen im Abgasstutzen (°C)	Mindest Förderdruck (Pa)	Abgasmassenstrom (g/s)	Abgasanschluß Oben (O) Hinten (H) Seitlich (S) + winkel	Aschekasten
VISTA901	01.93937.021	2.680,00	3.189,20	880x450x400	125	●	-	-	-	60	200	329	12	10,4	O	●
VISTA902	01.93953.021	2.535,00	3.016,65	880x450x400	125	●	-	-	-	60	200	329	12	10,4	O	●
VISTA901C	01.93941.021	3.000,00	3.570,00	920x1010-1050x415	145	●	-	-	-	60	200	329	12	10,4	O	●
VISTA902C	01.93957.021	2.860,00	3.403,40	920x1010-1050x415	145	●	-	-	-	60	200	329	12	10,4	O	●
VISTA801	01.93936.021	2.520,00	2.998,80	780x450x400	115	●	-	-	-	60	200	258	12	9,2	O	●
VISTA802	01.93952.021	2.380,00	2.832,20	780x450x400	115	●	-	-	-	60	200	258	12	9,2	O	●
VISTA801C	01.93940.021	2.815,00	3.349,85	820x1010-1050x415	135	●	-	-	-	60	200	258	12	9,2	O	●
VISTA802C	01.93956.021	2.680,00	3.189,20	820x1010-1050x415	135	●	-	-	-	60	200	258	12	9,2	O	●
VISTA701	01.93935.021	2.340,00	2.784,60	680x400x400	105	●	-	-	-	50	150	315	12	6,8	O	●
VISTA702	01.93951.021	2.220,00	2.641,80	680x400x400	105	●	-	-	-	50	150	315	12	6,8	O	●
VISTA701C	01.93939.021	2.615,00	3.111,85	720x1010-1050x415	125	●	-	-	-	50	150	315	12	6,8	O	●
VISTA702C	01.93955.021	2.495,00	2.969,05	720x1010-1050x415	125	●	-	-	-	50	150	315	12	6,8	O	●
VISTA601	01.93934.021	2.170,00	2.582,30	580x400x400	95	●	-	-	-	40	150	287	12	7,7	O	●
VISTA602	01.93950.021	2.065,00	2.457,35	580x400x400	95	●	-	-	-	40	150	287	12	7,7	O	●
VISTA601C	01.93938.021	2.425,00	2.885,75	620x1010-1050x415	115	●	-	-	-	40	150	287	12	7,7	O	●
VISTA602C	01.93954.021	2.325,00	2.766,75	620x1010-1050x415	115	●	-	-	-	40	150	287	12	7,7	O	●

Optionen VISTA	0%	19%	Beschreibung
01.91724.000	142,00	168,98	Sockel (nur für die "C"-Versionen erhältlich)
01.91679.000	105,00	124,95	Verstellbare Füße (nur für die "C"-Versionen erhältlich)
VSET VISTA	495,00	589,05	Ventilator (nur für die "C"-Versionen erhältlich)
01.91678.000	107,00	127,33	Hitzeschild VISTA 900
01.91677.000	104,00	123,76	Hitzeschild VISTA 800
01.91676.000	98,00	116,62	Hitzeschild VISTA 700
01.91675.00095,00	95,00	113,05	Hitzeschild VISTA 600

ZEN

ZEN100	01.90836.000	1.775,00	2.112,25	580x765x340	115	●	-	-	-	30	150	247	12	5,1	O	-
ZEN102	01.90837.000	2.110,00	2.510,90	580x765x340	100	●	-	-	-	30	150	247	12	5,1	O	-

Optionen ZEN	0%	19%	Beschreibung
01.91660.000	66,00	78,54	Montageset mit Füßen und Wandverankerung
K.ZEN/D	83,00	98,77	Vertiefter umlaufender Rahmen 25 mm breit, 50 mm tief, passender Handgriff
01.91672.000	1.160,00	1.380.40	Bausatz aus feuerfestem Promat Material

Legende: ● Vorhanden o Optional - Nicht vorhanden

KAMIN**EINSÄTZE**

	Nennleistung (kW)	Leistung minimal) (kW)	Leistung maximal (kW)	Raumvolumen (m^3)	Wirkungsgrad (%)	CO-Emission % (bei 13% O2)	Staub Emission (mg/Nm^3)	Maximale Anzahl der Verbindungen	Durchmesser (mm)	Lüfter	Leistung Lüfter (m^3/h)	Elektr. Anschluss (V)	Einstellbarer Lüfter	Abstand zu brennbaren Gegenständen (Wänden): Vorne (mm)	Doppelverbrennungssystem	Verbrennungsluftzufuhr von Außen	Mehrfachbelegung (Bauart 1)	Energieeffizienz-Index	Energieeffizienz-Klasse	Typ
	Weitere basieren auf Holz als Brennstoff							Konvektionsluft		Lüfter								Eco-label		
	14,0	4,7	16,0	280	80	0,09	39	-	-	-		-	-	800	●	●	107	A+	VISTA901
	14,0	4,7	16,0	280	80	0,09	39	-	-	-		-	-	800	●	●	107	A+	VISTA902
	14,0	4,7	16,0	280	80	0,09	39	4	125	O	400	230	●	800	●	●	107	A+	VISTA901C
	14,0	4,7	16,0	280	80	0,09	39	4	125	O	400	230	●	800	●	●	107	A+	VISTA902C
	12,0	4,0	14,0	240	82	0,09	28	-	-	-		-	-	800	●	●	110,63	A+	VISTA801
	12,0	4,0	14,0	240	82	0,09	28	-	-	-		-	-	800	●	●	110,63	A+	VISTA802
	12,0	4,0	14,0	240	82	0,09	28	4	125	O	400	230	●	800	●	●	110,63	A+	VISTA801C
	12,0	4,0	14,0	240	82	0,09	28	4	125	O	400	230	●	800	●	●	110,63	A+	VISTA802C
	10,0	3,3	12,0	200	83	0,1	24	-	-	-		-	-	800	●	●	111,35	A+	VISTA701
	10,0	3,3	12,0	200	83	0,1	24	-	-	-		-	-	800	●	●	111,35	A+	VISTA702
	10,0	3,3	12,0	200	83	0,1	24	4	125	O	400	230	●	800	●	●	111,35	A+	VISTA701C
	10,0	3,3	12,0	200	83	0,1	24	4	125	O	400	230	●	800	●	●	111,35	A+	VISTA702C
	8,0	2,7	10,0	160	80	0,08	13	-	-	-		-	-	800	●	●	107	A+	VISTA601
	8,0	2,7	10,0	160	80	0,08	13	-	-	-		-	-	800	●	●	107	A+	VISTA602
	8,0	2,7	10,0	160	80	0,08	13	4	125	O	400	230	●	800	●	●	107	A+	VISTA601C
	8,0	2,7	10,0	160	80	0,08	13	4	125	O	400	230	●	800	●	●	107	A+	VISTA602C
	4,8	1,9	5,9	95	80	0,09	29,3	-	-	-	-	-	-	800	●	●	107,15	A+	ZEN100
	4,8	1,9	5,9	95	80	0,09	29,3	-	-	-	-	-	-	800	●	●	107,15	A+	ZEN102

Die technischen Angaben in diesem Katalog sind mit Stand vom 30. Juni 2017. Für die aktuellsten Angaben besuchen Sie bitte unsere Website: www.dovre.de.

Preisliste & Technische Spezifikationen

VISTA "I"

Typ	Artikelnummer	€ netto ohne MwSt.	€ inkl. 19% MwSt.	Maße BxHxT (mm)	Gewicht (kg)	Brennstoff: Holz	Brennstoff: Briketts	Brennstoff: Kohle	Brennstoff: Gas	Schornstein/Rauchabzug: Länge der Holzscheite (cm)	Schornstein/Rauchabzug: Durchmesser Abgasanschluß (mm)	Schornstein/Rauchabzug: Durchschnittliche Rauchgastemp der Rauchgase gemessen im Abgasstutzen (°C)	Schornstein/Rauchabzug: Mindest Förderdruck (Pa)	Schornstein/Rauchabzug: Abgasmassenstrom (g/s)	Schornstein/Rauchabzug: Abgasanschluß Oben (O) Hinten (H) Seitlich (S) + winkel	Aschekasten
VISTA801I	**01.93507.021**	2.820,00	3.355,80	790x590x440	105	●	-	-	-	60	180	358	12	10,6	O/H/ 45°	●
VISTA802I	**01.93511.021**	2.750,00	3.272,50	790x590x440	105	●	-	-	-	60	180	358	12	10,6	O/H/ 45°	●
VISTA701I	**01.93506.021**	2.680,00	3.189,20	690x490x440	90	●	-	-	-	50	150	354	12	9,1	O/H/ 45°	●
VISTA702I	**01.93510.021**	2.635,00	3.135,65	690x490x440	90	●	-	-	-	50	150	354	12	9,1	O/H/ 45°	●

PHOENIX

PHOENIX I	**01.90821.000**	2.015,00	2.397,85	725x622x463	90	●	-	-	-	30	150	327	12	8,4	O	-
PHOENIX II	**01.90820.000**	2.080,00	2.475,20	725x670x474	95	●	-	-	-	30	150	327	12	8,4	O	-

Optionen PHOENIX	0%	19%	**Beschreibung**
02.52267.000	**149,00**	**177,31**	**Optionales Hitzeschild und Füße, ideal für Neubau**

Legende: ● Vorhanden o Optional - Nicht vorhanden

KAMIN**KASSETTEN**

	Nennleistung (kW)	Leistung minimi) (kW)	Leistung maximal (kW)	Raumvolumen (m^3)	Wirkungsgrad (%)	CO-Emission % (bei 13% O2)	Staub Emission (mg/Nm^3)	Maximale Anzahl der Verbindungen	Durchmesser (mm)	Lüfter	Leistung Lüfter (m^3/h)	Elektr. Anschluss (V)	Einstellbarer Lüfter	Abstand zu brennbaren Gegenständen (Wänden): Vorne (mm)	Doppelverbrennungssystem	Verbrennungsluftzufuhr von Außen	Mehrfachbelegung (Bauart 1)	Energieeffizienz-Index	Energieeffizienz-Klasse	Typ
	Weitere basieren auf Holz als Brennstoff							Konvektionsluft		Lüfter								Eco-label		
	11,0	4,0	14,0	240	75	0.10 %	14	2	125	●	250	230	●	800	●	●	●	99,75	A	VISTA801I
	11,0	4,0	14,0	240	75	0.10 %	14	2	125	●	250	230	●	800	●	●	●	99,75	A	VISTA802I
	10,0	3,3	12,0	200	78	0,1	16	2	125	●	250	230	●	1350	●	●	●	104,1	A	VISTA701I
	10,0	3,3	12,0	200	78	0,1	16	2	125	●	250	230	●	1350	●	●	●	104,1	A	VISTA702I
	9,0	3,0	11,0	180	80	0,06	23	-	-	-	-	-	-	800	●	-	●	107	A+	PHOENIX I
	9,0	3,0	11,0	180	80	0,06	23	-	-	-	-	-	-	800	●	-	●	107	A+	PHOENIX II

Die technischen Angaben in diesem Katalog sind mit Stand vom 30. Juni 2017. Für die aktuellsten Angaben besuchen Sie bitte unsere Website: www.dovre.de.

Preisliste & Technische Spezifikationen

Typ	Artikelnummer	€ netto ohne MwSt	€ inkl. 19% MwSt	Maße BxHxT (mm)	Gewicht (kg)	Brennstoff: Holz	Brennstoff: Briketts	Brennstoff: Kohle	Brennstoff: Gas	Schornstein/Rauchabzug: Durchmesser Abgasanschluß (mm)	Schornstein/Rauchabzug: Höhe Abgasanschluß (mm)	Schornstein/Rauchabzug: Abgasanschluß Oben (O) Hinten (H) Seitlich (S) + winkel	

SENSE

SENSE203GAO	01.94577.100	Preis auf Anfrage	Preis auf Anfrage	470x980x360		-	-	-	●		100/150	870	O/H
SENSE203GA	01.94575.100	Preis auf Anfrage	Preis auf Anfrage	470x980x360		-	-	-	●		100/150	870	O/H

VINTAGE

VINTAGE50GA	01.94565.121	**3.105,00**	**3.694,95**	690x690x445	85	-	-	-	●	100/150	545	O/H	
VINTAGE50GAP	01.94566.121	**3.105,00**	**3.694,95**	690x690x445	85	-	-	-	●	100/150	545	O/H	
VINTAGE35GA	01.94569.100	**2.670,00**	**3.177,30**	505x685x445	65	-	-	-	●	100/150	545	O/H	
VINTAGE35GAP	01.94566.200	**2.670,00**	**3.177,30**	505x685x445	65	-	-	-	●	100/150	545	O/H	
VINTAGE50GA/TB	01.94568.200	**3.610,00**	**4.295,90**	720x805x445	105	-	-	-	●	100/150	660	O/H	
VINTAGE50GAP/TB	01.94565.121	**3.610,00**	**4.295,90**	720x805x445	105	-	-	-	●	100/150	660	O/H	
VINTAGE35GA/TB	01.94570.100	**3.165,00**	**3.766,35**	535x800x445	80	-	-	-	●	100/150	660	O/H	
VINTAGE35GAP/TB	01.94571.100	**3.165,00**	**3.766,35**	535x800x445	80	-	-	-	●	100/150	660	O/H	
VINTAGE50GA/WB	01.94565.200	**3.780,00**	**4.498,20**	690x880x445	115	-	-	-	●	100/150	735	O/H	
VINTAGE50GAP/WB	01.94571.200	**3.780,00**	**4.498,20**	690x880x445	115	-	-	-	●	100/150	735	O/H	
VINTAGE35GA/WB	01.94566.121	**3.270,00**	**3.891,30**	505x875x445	90	-	-	-	●	100/150	735	O/H	
VINTAGE35GAP/WB	01.94569.100	**3.270,00**	**3.891,30**	505x875x445	90	-	-	-	●	100/150	735	O/H	
VINTAGE35GA/CR	01.94566.200	**3.300,00**	**3.927,00**	575x800x445	90	-	-	-	●	100/150	660	O/H	

Preis Emaille Farben	Creme weiß E8	Olivgrün E9	Weiß weiß E12	Hellgrau E14	0%	21%
VINTAGE50GA/ E8,E9,E12,E14	**01.94565.187**	**01.94565.177**	**01.94565.180**	**01.94565.172**	**3.470,00**	**4.129,30**
VINTAGE50GAP/E8,E9,E12,E14	**01.94565.287**	**01.94565.277**	**01.94565.280**	**01.94565.272**	**3.470,00**	**4.129,30**
VINTAGE35GA/E8,E9,E12,E14	**01.94566.187**	**01.94566.177**	**01.94566.180**	**01.94566.172**	**3.045,00**	**3.623,55**
VINTAGE35GAP/E8,E9,E12,E14	**01.94566.287**	**01.94566.277**	**01.94566.280**	**01.94566.272**	**3.045,00**	**3.623,55**
TABLET (TB) VINTAGE50GA E8,E9,E12,E14	01.94568.287	01.94568.277	01.94568.280	01.94568.272	**4.065,00**	**4.837,35**
TABLET (TB) VINTAGE50GAP E8,E9,E12,E14	01.94565.187	01.94565.177	01.94565.180	01.94565.172	**4.065,00**	**4.837,35**
TABLET (TB) VINTAGE35GA E8,E9,E12,E14	01.94570.187	01.94570.177	01.94570.180	01.94570.172	**3.615,00**	**4.301,85**

GASKAMINÖFEN

	* Nennleistung (kW)	Raumvolumen (m³)	Wirkungsgrad (%)	Gas Kategorie	Gassorte	Gasanschluß (")	Gasgerät Typ	*Nennleistung (kW)	Nennverbrauch m³/h (G20 oder G31)	Hinten (mm)	Seite (mm)	Vorne (mm)	Verbrennungsluftzufuhr von außen	Mehrfachbelegung (Bauart 1)	Energieeffizienz-Index	Energieeffizienz-Klasse	Typ
										Abstand zu brennbaren Gegenständen					Eco-Label		
	5,5		82	I2E+	G20/25	03/08	B11BS	6,9	0,75					-	79	C	SENSE203GAO
	5,5		82	I2E+	G20/25	03/08	C11/C31	6,9	0,75					-	79	C	SENSE203GA

Preis Emaille Farben	**0%**	**19%**
SENSE203/E12 (geschlossene Verbrennung)	Preis auf Anfrage	Preis auf Anfrage
SENSE203/E12 (offene Verbrennung)	Preis auf Anfrage	Preis auf Anfrage

	7,5	140	88	I2E+	G20/G25	03/08	C11/C31	8,7	0,9	200	500	800	●	-	84	B	VINTAGE50GA
	5,3	140	88	I3+	G30/G31	03/08	C11/C31	6	0,18	200	500	800	●	-	84	B	VINTAGE50GAP
	6,0	120	86	I2E+	G20/G25	03/08	C11/C31	7	0,7	150	500	800	●	-	82	B	VINTAGE35GA
	3,8	120	86	I3+	G30/G31	03/08	C11/C31	4,4	0,13	150	500	800	●	-	82	B	VINTAGE35GAP
	7,5	140	88	I2E+	G20/G25	03/08	C11/C31	8,7	0,9	200	500	800	●	-	84	B	VINTAGE50GA/TB
	5,3	140	88	I3+	G30/G31	03/08	C11/C31	6	0,18	200	500	800	●	-	84	B	VINTAGE50GAP/TB
	6,0	120	86	I2E+	G20/G25	03/08	C11/C31	7	0,7	150	500	800	●	-	82	B	VINTAGE35GA/TB
	3,8	120	86	I3+	G30/G31	03/08	C11/C31	4,4	0,13	150	500	800	●	-	82	B	VINTAGE35GAP/TB
	7,5	140	88	I2E+	G20/G25	03/08	C11/C31	8,7	0,9	200	500	800	●	-	84	B	VINTAGE50GA/WB
	5,3	140	88	I3+	G30/G31	03/08	C11/C31	6	0,18	200	500	800	●	-	84	B	VINTAGE50GAP/WB
	6,0	120	86	I2E+	G20/G25	03/08	C11/C31	7	0,7	150	500	800	●	-	82	B	VINTAGE35GA/WB
	3,8	120	86	I3+	G30/G31	03/08	C11/C31	4,4	0,13	150	500	800	●	-	82	B	VINTAGE35GAP/WB
	6,0	120	86	I2E+	G20/G25	03/08	C11/C31	7	0,7	150	500	800	●	-	82	B	VINTAGE35GA/CR

Preis Emaille Farben	**Creme weiß E8**	**Olivgrün E9**	**Weiß weiß E12**	**Hellgrau E14**	**0%**	**21%**
TABLET (TB) VINTAGE35GAP E8,E9,E12,E14	01.94571.187	01.94571.177	01.94571.180	01.94571.172	**3.615,00**	**4.301,85**
VINTAGE50GA/WB/ E8,E9,E12,E14	01.94565.287	01.94565.277	01.94565.280	01.94565.272	**4.240,00**	**5.045,60**
VINTAGE50GAP/WB/ E8,E9,E12,E14	01.94571.287	01.94571.277	01.94571.280	01.94571.272	**4.240,00**	**5.045,60**
VINTAGE35GA/WB/ E8,E9,E12,E14	01.94566.187	01.94566.177	01.94566.172	01.94566.172	**3.730,00**	**4.438,70**
VINTAGE35GAP/WB/ E8,E9,E12,E14	01.94571.287	01.94571.277	01.94571.280	01.94571.272	**3.730,00**	**4.438,70**
VINT35GA/CR/E8,E9,E12,E14	01.94566.287	01.94566.277	01.94566.280	01.94566.272	**3.745,00**	**4.456,55**
VINT35GAP/CR/E8,E9,E12,E14	01.94568.287	01.94568.277	01.94568.280	01.94568.272	**3.745,00**	**4.456,55**

Die technischen Angaben in diesem Katalog sind mit Stand vom 30. Juni 2017. Für die aktuellsten Angaben besuchen Sie bitte unsere Website: www.dovre.de.

Preisliste & Technische Spezifikationen

ASTRO4

Typ	Artikelnummer	€ netto ohne MwSt	€ inkl. 19% MwSt	Maße BxHxT (mm)	Gewicht (kg)	Brennstoff: Holz	Briketts	Kohle	Gas	Schornstein/Rauchabzug: Durchmesser Abgasanschluß (mm)	Höhe Abgasanschluß (mm)	Abgasanschluß Oben (O) Hinten (H) Seitlich (S) + winkel	
ASTRO4GAO/P	**01.94563.121**	**2.935,00**	**3.492,65**	475x1140x430	120	-	-	-	●	125-130	980	O/H	
ASTR4GAO/WB	**01.94564.121**	**2.995,00**	**3.564,05**	465x1140x420	115	-	-	-	●	125-130	980	O/H	

750

750GA	**01.93239.100**	**2.275,00**	**2.707,25**	700x705x545	115	-	-	-	●	100	545	H	
750GAP	**01.93239.200**	**2.275,00**	**2.707,25**	700x705x545	115	-	-	-	●	100	545	H	

425

425GA	**01.94525.100**	**1.900,00**	**2.261,00**	560x725x450	75	-	-	-	●	100	570	H	
425GAP	**01.94525.300**	**1.900,00**	**2.261,00**	560x725x450	75	-	-	-	●	100	570	H	

Preis Emaille Farben	**Majollica braun E6**	**Creme weiß E8**	**0%**	**21%**
425GA/E6,E8	**01.94525.186**	**01.94525.187**	**2.330,00**	**2.772,70**

725

725GA	**01.94537.100**	**2.115,00**	**2.516,85**	710x775x495	85	-	-	-	●	100	570	H	
725GAP	**01.94537.200**	**2.115,00**	**2.516,85**	710x775x495	85	-	-	-	●	100	570	H	

GASKAMINÖFEN

	* Nennleistung (kW)	Raumvolumen (m^3)	Wirkungsgrad (%)	Gas Kategorie	Gassorte	Gasanschluß (")	Gasgerät Typ	*Nennleistung (kW)	Nennverbrauch m^3/h (G20 oder G31)	Hinten (mm)	Seite (mm)	Vorne (mm)	Verbrennungsluftzufuhr von außen	Mehrfachbelegung (Bauart 1)	Energieeffizienz-Index	Energieeffizienz-Klasse	Typ
										Abstand zu brennbaren Gegenständen					Eco-Label		
	6,0	120	85	I2E+	G20/G25	03/08	B11BS	7	0,75	200	400	800	-	-	81,1	C	ASTRO4GAO/P
	6,0	120	85	I2E+	G20/G25	03/08	B11BS	7	0,75	200	400	800	-	-	81,1	C	ASTR4GAO/WB
	9,0	180	85	I2E+	G20/G25	03/08	B11BS	10,5	1,1	200	400	800	-	-	75,73	D	750GA
	9,0	180	88	I3+	G30/G31	03/08	B11BS	10,5	0,3	200	400	800	-	-	78,43	C	750GAP
	6,0	120	87	I2E+	G20/G25	03/08	B11BS	7	0,75	200	400	800	-	-	76,9	D	425GA
	6,0	120	83	I3+	G30/G31	03/08	B11BS	8	0,25	200	400	800	-	-	77,8	C	425GAP

Preis Emaille Farben	**Majollica braun E6**	**Creme weiß E8**	**0%**	**21%**
425GAP/E6,E8	**01.94525.286**	**01.94525.287**	**2.330,00**	**2.772,70**

	9,0	180	86	I2E+	G20/G25	03/08	B11BS	10	1,1	200	400	800	-	-	76,43	D	725GA
	9,0	180	85	I3+	G30/G31	03/08	B11BS	10	0,3	200	400	800	-	-	75,83	D	725GAP

Die technischen Angaben in diesem Katalog sind mit Stand vom 30. Juni 2017. Für die aktuellsten Angaben besuchen Sie bitte unsere Website: www.dovre.de.

Preisliste & Technische Spezifikationen

Typ	Artikelnummer	€ netto ohne MwSt	€ inkl. 19% MwSt	Maße BxHxT (mm)	Gewicht (kg)	Brennstoff: Holz	Briketts	Kohle	Gas	Länge der Holzscheite (cm)	Schornstein/Rauchabzug: Durchmesser Abgasanschluß (mm)	Höhe Abgasanschluß (mm)	Durchschnittliche Rauchgastemp der Rauchgase gemessen im Abgasstutzen (°C)	Mindest Förderdruck (Pa)

ROCK

ROCK500	**01.90485.000**	**2.120,00**	**2.522,80**	660x705x375	130	●	-	-	-	50	150	570	288	12
ROCK350	**01.90482.000**	**1.935,00**	**2.302,65**	510x705x375	110	●	-	-	-	35	150	570	274	12
ROCK500WB	**01.90487.000**	**2.455,00**	**2.921,45**	660x745x375	145	●	-	-	-	50	150	610	288	12
ROCK350WB	**01.90484.000**	**2.230,00**	**2.653,70**	510x745x375	125	●	-	-	-	35	150	610	274	12
ROCK500TB	**01.90486.000**	**2.325,00**	**2.766,75**	660x745x375	140	●	-	-	-	50	150	610	288	12
ROCK350TB	**01.90483.000**	**2.135,00**	**2.540,65**	510x745x375	120	●	-	-	-	35	150	610	274	12

Preis Emaille Farben	Weiß weiß **E12**	Hellgrau **E14**	**0%**	**21%**
ROCK350/E12, E14	**01.90482.080**	**01.90482.072**	**2.305,00**	**2.742,95**
ROCK350TB/E12, E14	**01.90483.080**	**01.90483.072**	**2.585,00**	**3.076,15**

BOLD

BOLD300	**01.97153.000**	**2.115,00**	**2.516,85**	490x1010x420	130	●	-	-	-	35	150	850	356	12
BOLD400	**01.97154.000**	**2.295,00**	**2.731,05**	490x1130x415	145	●	-	-	-	35	150	985	356	12

Optionen BOLD	0%	19%	**Beschreibung**
01.91673.021	**72,00**	**85,68**	Hitzeschild BOLD300 und 400

SENSE

SENSE403	**01.97139.000**	**2.425,00**	**2.885,75**	555x1160x440	175	●	-	-	-	40	150	1025	352	12
SENSE303	**01.97137.000**	**2.145,00**	**2.552,55**	555x1060x440	145	●	-	-	-	40	150	930	352	12
SENSE203	**01.97107.000**	**1.945,00**	**2.314,55**	470x980x360	125	●	-	-	-	33	150	870	351	12
SENSE113	**01.97105.000**	**1.720,00**	**2.046,80**	470x720x360	100	●	-	-	-	33	150	610	351	12
SENSE103	**01.97155.000**	**1.720,00**	**2.046,80**	470x900x360	105	●	-	-	-	33	150	790	351	12

Optionen SENSE	0%	19%	**Beschreibung**
HS-SENSE	**60,00**	**71,40**	Hitzeschild SENSE 103-113-203
01.91668.021	**70,00**	**83,30**	Hitzeschild SENSE 303-403

Preis Emaille Farben	Creme weiß **E8**	Weiß weiß **E12**	Hellgrau **E14**	**0%**	**21%**
SENSE103/E8,E12,E14	**01.97155.087**	**01.97155.080**	**01.97155.072**	**2.120,00**	**2.522,80**
SENSE113/E12	**NA**	**01.97105.080**	**NA**	**2.120,00**	**2.522,80**

KAMINÖFEN

Abgasmassenstrom (g/s)	Abgasanschluß Oben (O) Hinten (H) Seitlich (S) + winkel	Aschekasten	Nennleistung (kW)	Leistung minimal (kW)	Leistung maximal (kW)	Raumvolumen (m^3)	Wirkungsgrad (%)	CO-Emission % (bei 13% O2)	Staub Emission (mg/Nm^3)	Hinten (mm)	Seite (mm)	Vorne (mm)	Doppelverbrennungssystem	Verbrennungsluftzufuhr von außen	Mehrfachbelegung (Bauart 1)	Energieeffizienz-Index	Energieeffizienz-Klasse	Typ
Schornstein/ Rauchabzug			Werte basieren auf Holz als Brennstoff							Abstand zu brenn-baren Gegenständen						Eco-Label		
9,3	O/H	●	9,0	3,0	11,0	180	80	0,1	29	520	600	1200	●	●	●	107	A+	ROCK500
5,2	O/H	●	7,0	2,3	9,0	140	80	0,06	34,6	250	400	800	●	●	●	107	A+	ROCK350
9,3	O/H	●	9,0	3,0	11,0	180	80	0,1	29	520	600	1200	●	●	●	107	A+	ROCK500WB
5,2	O/H	●	7,0	2,3	9,0	140	80	0,06	34,6	250	400	800	●	●	●	107	A+	ROCK350WB
9,3	O/H	●	9,0	3,0	11,0	180	80	0,1	29	520	600	1200	●	●	●	107	A+	ROCK500TB
5,2	O/H	●	7,0	2,3	9,0	140	80	0,06	34,6	250	400	800	●	●	●	107	A+	ROCK350TB

Preis Emaille Farben	Weiß weiß E12	Hellgrau E14	0%	21%
ROCK350WB/E12, E14	01.90484.08	01.90484.072	2.700,00	3.213,00
ROCK500/E12, E14	01.90485.080	01.90485.072	2.490,00	2.963,10
ROCK500TB/E12, E14	01.90486.080	01.90486.072	2.785,00	3.314,15
ROCK500WB/E12, E14	01.90487.080	01.90487.072	2.925,00	3.480,75

5,6	O/H	●	7,0	2,3	9,0	140	80	0,1	33	300	250	800	●	●	●	107	A+	BOLD300
5,6	O/H	●	7,0	2,3	9,0	140	80	0,1	33	300	250	800	●	●	●	107	A+	BOLD400

Preis Emaille Farben	Creme weiß E8	Weiß weiß E12	Hellgrau E14	0%	21%
BOLD300/E8, E12, E14	01.97153.087	01.97153.080	01.97153.072	2.475,00	2.945,25
BOLD400/E8, E12, E14	01.97154.087	01.97154.080	01.97154.072	2.595,00	3.088,05

7,3	O/H	●	9,0	3,0	11,0	180	80	0,08	19	400	500	800	●	●	●	107	A+	SENSE403
7,3	O/H	●	9,0	3,0	11,0	180	80	0,08	19	400	500	800	●	●	●	107	A+	SENSE303
5,1	O/H	●	7,0	2,3	9,0	140	80	0,07	21	300	500	800	●	●	●	107	A+	SENSE203
5,1	O/H	●	7,0	2,3	9,0	140	80	0,07	25	300	500	800	●	●	●	107	A+	SENSE113
5,1	O/H	●	7,0	2,3	9,0	140	80	0,07	21	300	500	800	●	●	●	107	A+	SENSE103

Preis Emaille Farben	Creme weiß E8	Weiß weiß E12	Hellgrau E14	0%	21%
SENSE203/E8,E12,E14	01.97107.087	01.97107.080	01.97107.072	2.345,00	2.790,55
SENSE303/E8,E12,E14	01.97137.087	01.97137.080	01.97137.072	2.650,00	3.153,50
SENSE403/E8,E12,E14	01.97139.087	01.97139.080	01.97139.072	2.765,00	3.290,35

Die technischen Angaben in diesem Katalog sind mit Stand vom 30. Juni 2017. Für die aktuellsten Angaben besuchen Sie bitte unsere Website: www.dovre.de.

Preisliste & Technische Spezifikationen

Typ	Artikelnummer	€ netto ohne MwSt	€ inkl. 19% MwSt	Maße BxHxT (mm)	Gewicht (kg)	Holz	Briketts	Kohle	Gas	Länge der Holzscheite (cm)	Durchmesser Abgasanschluß (mm)	Höhe Abgasanschluß (mm)	Durchschnittliche Rauchgastemp der Rauchgase gemessen im Abgasstutzen (°C)	Mindest Förderdruck (Pa)
						Brennstoff					Schornstein/Rauchabzug			

VINTAGE

VINTAGE50	**01.90441.021**	**2.530,00**	**3.010,70**	690x690x445	155	●	-	-	-	50	150	545	306	12
VINTAGE35	**01.90436.021**	**2.100,00**	**2.499,00**	505x685x445	125	●	-	-	-	35	150	545	328	12
VINTAGE30	**01.90431.021**	**1.835,00**	**2.183,65**	370x680x445	95	●	-	-	-	30	150	545	305	12
VINTAGE50TB	**01.90463.000**	**3.035,00**	**3.611,65**	720x805x445	175	●	-	-	-	50	150	660	328	12
VINTAGE35TB	**01.90460.000**	**2.595,00**	**3.088,05**	535x800x445	140	●	-	-	-	35	150	660	328	12
VINTAGE30TB	**01.90457.000**	**2.295,00**	**2.731,05**	400x800x445	110	●	-	-	-	30	150	660	328	12
VINTAGE50WB	**01.90464.000**	**3.200,00**	**3.808,00**	690x880x445	185	●	-	-	-	50	150	735	306	12
VINTAGE30WB	**01.90461.000**	**2.380,00**	**2.832,20**	370x870x445	115	●	-	-	-	30	150	735	305	12
VINTAGE35WB	**01.90458.000**	**2.690,00**	**3.201,10**	505x875x445	150	●	-	-	-	35	150	735	298	12
VINTAGE35CR	**01.90462.000**	**2.725,00**	**3.242,75**	570x800x445	150	●	-	-	-	35	150	660	328	12
VINTAGE30CR	**01.90459.000**	**2.410,00**	**2.867,90**	435x800x445	115	●	-	-	-	30	150	660	328	12

Preis Emaille Farben	Creme weiß E8	Olivgrün E9	Weiß weiß E12	Hellgrau E14	0%	21%
VINTAGE50/ E8,E9,E12,E14	**01.90441.087**	**01.90441.077**	**01.90441.080**	**01.90441.072**	**2.900,00**	**3.451,00**
VINTAGE35/ E8,E9,E12,E14	**01.90436.087**	**01.90436.077**	**01.90436.080**	**01.90436.072**	**2.465,00**	**2.933,35**
VINTAGE30/ E8,E9,E12,E14	**01.90431.087**	**01.90431.077**	**01.90431.080**	**01.90431.072**	**2.095,00**	**2.493,05**
VINTAGE50TB/ E8,E9,E12,E14	01.90463.087	01.90463.077	01.90463.080	01.90463.072	**3.490,00**	**4.153,10**
VINTAGE35TB/ E8,E9,E12,E14	01.90460.087	01.90460.077	01.90460.080	01.90460.072	**3.045,00**	**3.623,55**

760

760WD	**01.93768.000**	**1.955,00**	**2.326,45**	780x800x580	210	●	-	-	-	60	150	645	343	11
760CB	**01.94229.021**	**1.955,00**	**2.326,45**	780x800x580	210	●	-	-	-	60	150	645	343	11
760GM	**01.93735.021**	**2.215,00**	**2.635,85**	780x800x580	225	●	●	●	-	40	150	645	342	10

Optionen 760	0%	19%	**Beschreibung**
70.13401.000	**122,00**	**145,18**	**Trichterbunker für 760GM**
KP760	**128,00**	**152,32**	**Kochplatte 760GM**
70.69179.021	**118,00**	**140,42**	**obere Abdeckung GM für Kaminofen mit Kochplatte**
AIRKIT-K01	**150,00**	**178,50**	**Montagesatz Aussenluftanschluss für GM- und CB-Version**

KAMINÖFEN

	Abgasmassenstrom (g/s)	Abgasanschluß Oben (O) Hinten (H) Seitlich (S) + winkel	Aschekasten	Nennleistung (kW)	Leistung minimal (kW)	Leistung maximal (kW)	Raumvolumen (m^3)	Wirkungsgrad (%)	CO-Emission % (bei 13% O2)	Staub Emission (mg/Nm^3)	Hinten (mm)	Seite (mm)	Vorne (mm)	Doppelverbrennungssystem	Verbrennungsluftzufuhr von außen	Mehrfachbelegung (Bauart 1)	Energieeffizienz-Index	Energieeffizienz-Klasse	Typ
	Schornstein/ Rauchabzug			Werte basieren auf Holz als Brennstoff							Abstand zu brenn-baren Gegenständen						Eco-Label		
	5,4	O/H	●	7,0	2,3	9,0	180	84	0,09	12	150	500	800	●	●	●	108,02	A+	VINTAGE50
	4,9	O/H	●	7,0	2,3	9,0	140	83	0,05	16	100	500	800	●	●	●	111,35	A+	VINTAGE35
	4,2	O/H	-	5,0	1,7	7,0	100	80	0,05	6	100	500	800	●	●	●	107,58	A+	VINTAGE30
	6,4	O/H	●	9,0	3,0	11,0	180	84	0,1	27	150	500	800	●	●	●	113,09	A+	VINTAGE50TB
	4,9	O/H	●	7,0	2,3	9,0	140	83	0,05	16	100	500	800	●	●	●	111,35	A+	VINTAGE35TB
	4,2	O/H	-	5,0	1,7	7,0	100	80	0,05	6	100	500	800	●	●	●	107,58	A+	VINTAGE30TB
	5,4	O/H	●	7,0	2,3	9,0	180	84	0,09	12	150	500	800	●	●	●	108,02	A+	VINTAGE50WB
	4,2	O/H	-	5,0	1,7	7,0	100	80	0,05	6	100	500	800	●	●	●	107,58	A+	VINTAGE30WB
	4,9	O/H	●	6,0	2,0	8,0	140	83	0,05	16	100	500	800	●	●	●	111,35	A+	VINTAGE35WB
	4,9	O/H	●	7,0	2,3	9,0	140	83	0,05	16	100	500	800	●	●	●	111,35	A+	VINTAGE35CR
	4,2	O/H	-	5,0	1,7	7,0	100	80	0,05	6	100	500	800	●	●	●	107,58	A+	VINTAGE30CR

Preis Emaille Farben	**Creme weiß E8**	**Olivgrün E9**	**Weiß weiß E12**	**Hellgrau E14**	**0%**	**21%**
VINTAGE30TB/ E8,E9,E12,E14	01.90457.087	01.90457.077	01.90457.080	01.90457.072	**2.630,00**	**3.129,70**
VINTAGE50WB/ E8,E9,E12,E14	01.90453.087	01.90453.077	01.90453.080	01.90453.072	**3.595,00**	**4.278,05**
VINTAGE35WB/ E8,E9,E12,E14	01.90464.087	01.90464.077	01.904640.080	01.90464.072	**3.095,00**	**3.683,05**
VINTAGE30WB/ E8,E9,E12,E14	01.90461.087	01.90461.077	01.90461.080	01.90461.072	**2.670,00**	**3.177,30**
VINTAGE30CR/ E8,E9,E12,E14	01.90459.087	01.90459.077	01.90459.080	01.90459.072	**3.110,00**	**3.700,90**
VINTAGE35CR/ E8,E9,E12,E14	01.90462.087	01.90462.077	01.90462.080	01.90462.072	**2.685,00**	**3.195,15**

10,4	O/H	●	11,0	3,7	13,0	220	80	0,09	15	200	500	800	●	O	-	107	A+	760WD
10,4	O/H	●	11,0	3,7	13,0	220	78	0,09	15	200	500	800	●	O	●	104,1	A	760CB
8,1	O/H	●	11,0	3,7	13,0	220	83	0,06	25	200	500	800	●	O	●	111,06	A+	760GM

Preis Emaille Farben	**Majollica braun E6**	**Creme weiß E8**	**0%**	**21%**
760CB/E6,E8	**01.94229.086**	**01.94229.087**	**2385,00**	**2885,85**

Die technischen Angaben in diesem Katalog sind mit Stand vom 30. Juni 2017. Für die aktuellsten Angaben besuchen Sie bitte unsere Website: www.dovre.de.

Preisliste & Technische Spezifikationen

640

Typ	Artikelnummer	€ netto ohne MwSt	€ inkl. 19% MwSt	Maße BxHxT (mm)	Gewicht (kg)	Brennstoff: Holz	Briketts	Kohle	Gas	Länge der Holzscheite (cm)	Schornstein/Rauchabzug: Durchmesser Abgasanschluß (mm)	Höhe Abgasanschluß (mm)	Durchschnittliche Rauchgastemp der Rauchgase gemessen im Abgasstutzen (°C)	Mindest Förderdruck (Pa)
640WD	**01.93769.000**	**1.705,00**	**2.028,95**	650x760x550	190	●	-	-	-	50	150	605	322	12
640CB	01.94235.021	1.705,00	2.028,95	650x760x550	190	●	-	-	-	50	150	605	322	12
640GM	**01.93734.021**	**1.885,00**	**2.243,15**	650x760x550	190	●	●	●	-	40	150	605	345	12

Optionen 640	0%	19%	**Beschreibung**
Bunker 640	107,00	127,33	Trichterbunker für **640GM**
AIRKIT-K01	150,00	178,50	Montagesatz Aussenluftanschluss für GM- und CB-Version

TAI

TAI55M	**01.91432.000**	**1.995,00**	**2.374,05**	715x800x465	190	●	●	●	-	55	150	665	407	12
TAI55WD	01.91434.000	1.865,00	2.219,35	715x800x425	160	●	-	-	-	55	150	665	351	12
TAI45M	**01.91429.000**	**1.775,00**	**2.112,25**	615x800x465	170	●	●	●	-	45	150	665	410	12
TAI45WD	01.91431.000	1.695,00	2.017,05	615x800x425	140	●	-	-	-	45	150	665	299	12
TAI35W	**01.91439.000**	**1.360,00**	**1.618,40**	520x785x400	100	●	-	-	-	35	150	610	339	12

Optionen TAI	0%	19%	**Beschreibung**
KPTAI45	102,00	121,38	Polierte Kochplatte TAI45M
SIERTAI45	108,00	128,52	Abdeckplatte schwarz TAI45M
KPTAI55	102,00	121,38	Polierte Kochplatte TAI55M
SIERTAI55	108,00	128,52	Abdeckplatte schwarz TAI55M
01.91671.021	74,00	88,06	Set mit “kurzen Füßen”

KAMINÖFEN

	Abgasmassenstrom (g/s)	Abgasanschluß Oben (O) Hinten (H) Seitlich (S) + winkel	Aschekasten	Nennleistung (kW)	Leistung minimal (kW)	Leistung maximal (kW)	Raumvolumen (m^3)	Wirkungsgrad (%)	CO-Emission % (bei 13% O2)	Staub Emission (mg/Nm^3)	Hinten (mm)	Seite (mm)	Vorne (mm)	Doppelverbrennungssystem	Verbrennungsluftzufuhr von außen	Mehrfachbelegung (Bauart 1)	Energieeffizienz-Index	Energieeffizienz-Klasse	Typ
	Schornstein/ Rauchabzug			Werte basieren auf Holz als Brennstoff							Abstand zu brenn-baren Gegenständen						Eco-Label		
	8,7	O/H	●	9,0	3,0	11,0	180	75	0,1	19	200	500	800	●	O	●	107	A+	640WD
	8,7	O/H	●	9,0	3,0	11,0	180	75	0,1	19	200	500	800	●	O	●	100,04	A	640CB
	7,2	O/H	●	9,0	3,0	11,0	180	78	0,08	10	400	500	800	●	O	●	103,38	A	640GM

Preis Emaille Farben	**Majollica braun E6**	**Creme weiß E8**	**0%**	**21%**
640CB/E6,E8	**01.94235.086**	**01.94235.087**	**2.290,00**	**2.725,10**

	8,2	H	●	11,0	3,7	13,0	220	75	0,09	5,1	350	450	800	●	-	●	100,19	A	TAI55M
	7,0	O/H	●	11,0	3,7	13,0	220	80	0,07	29	300	400	800	●	-	●	107	A+	TAI55WD
	8,5	H	●	9,0	3,0	11,0	180	75	0,09	13	300	450	800	●	-	●	100,19	A	TAI45M
	7,7	O/H	●	9,0	3,0	11,0	180	80	0,08	20	300	400	800	●	-	●	107	A+	TAI45WD
	4,3	O/H	●	6,5	3,3	8,5	130	81	0,07	18	400	400	800	●	-	●	109,03	A+	TAI35W

Die technischen Angaben in diesem Katalog sind mit Stand vom 30. Juni 2017. Für die aktuellsten Angaben besuchen Sie bitte unsere Website: www.dovre.de.

Preisliste & Technische Spezifikationen

BOW

Typ	Artikelnummer	€ netto ohne MwSt	€ inkl. 19% MwSt	Maße BxHxT (mm)	Gewicht (kg)	Brennstoff: Holz	Briketts	Kohle	Gas	Länge der Holzscheite (cm)	Schornstein/Rauchabzug: Durchmesser Abgasanschluß (mm)	Höhe Abgasanschluß (mm)	Durchschnittliche Rauchgastemp der Rauchgase gemessen im Abgasstutzen (°C)	Mindest Förderdruck (Pa)
BOW	**01.97166.000**	**1.890,00**	**2.249,10**	700x770x460	125	●	-	-	-	50	150	-	333	12
BOW/P	**01.97168.00**	**2.010,00**	**2.391,90**	700x870x460	135	●	-	-	-	50	150	-	333	12
BOW/WB	**01.97170.000**	**2.035,00**	**2.421,65**	700x865x460	140	●	-	-	-	50	150	-	333	12

BRUT

BRUT200	**01.97173.000**	**1.390,00**	**1.654,10**	460x825x395	105	●	-	-	-	35	150	-	302	12
BRUT100	**01.97115.000**	**1.275,00**	**1.517,25**	460x825x395	105	●	-	-	-	35	150	-	302	12

Preis Emaille Farben	Weiß weiß **E12**	**0%**	**21%**
BRUT200/E12	**01.97173.080**	**1.390,00**	**1.654,10**

ASTRO 2

ASTRO2/L	**01.94395.021**	**1.645,00**	**1.957,55**	520x890x450	139	●	-	-	-	30	150	730	280	12

425GM

425GM	**01.94318.021**	**1.515,00**	**1.802,85**	550x765/845x445	110	●	●	●	-	40	150	640-720	341	12

Preis Emaille Farben	Majollica braun **E6**	Creme weiß **E8**	**0%**	**21%**
425GM/E6,E8	**01.94318.086**	**01.94318.087**	**1.950,00**	**2.320,50**

250

250	**01.94706.021**	**1.080,00**	**1.285,20**	455x645x405	80	●	●	●	-	30	125	495	316	10

KAMINÖFEN

	Abgasmassenstrom (g/s)	Abgasanschluß Oben (O) Hinten (H) Seitlich (S) + winkel	Aschekasten	Nennleistung (kW)	Leistung minimal (kW)	Leistung maximal (kW)	Raumvolumen (m^3)	Wirkungsgrad (%)	CO-Emission % (bei 13% O2)	Staub Emission (mg/Nm^3)	Hinten (mm)	Seite (mm)	Vorne (mm)	Doppelverbrennungssystem	Verbrennungsluftzufuhr von außen	Mehrfachbelegung (Bauart 1)	Energieeffizienz-Index	Energieeffizienz-Klasse	Typ
	Schornstein/ Rauchabzug			Werte basieren auf Holz als Brennstoff							Abstand zu brenn-baren Gegenständen						Eco-Label		
	7,7	O	●	9,0	3,0	11,0	180	79	0,09	36	350	450	1300	●	-	●	105,55	A	BOW
	7,7	O	●	9,0	3,0	11,0	180	79	0,09	36	350	450	1300	●	-	●	105,55	A	BOW/P
	7,7	O	●	9,0	3,0	11,0	180	79	0,09	36	350	450	1300	●	-	●	105,55	A	BOW/WB
	6,1	O	●	6,5	4,5	8,5	130	78	0,04	18	400	400	800	●	-	●	104,1	A	BRUT200
	6,1	O	●	6,5	4,5	8,5	130	78	0,04	18	400	400	800	●	-	●	104,1	A	BRUT100

Preis Emaille Farben	**Weiß weiß E12**	**0%**	**21%**
BRUT100/E12	**01.97115.080**	**1.415,00**	**1.683,85**

	7,1	O/H	●	7,0	2,3	9,0	140	79	0,07	31	200	200	800	●	●	●	106,13	A	ASTRO2/L
	9,2	O/H	●	8,0	2,7	10,0	160	80	0,09	28	200	400	800	-	-	-	107,15	A+	425GM
	6,2	O/H	●	6,0	2,0	8,0	120	82	0,1	18	200	400	800	●	-	-	109,47	A+	250

Die technischen Angaben in diesem Katalog sind mit Stand vom 30. Juni 2017. Für die aktuellsten Angaben besuchen Sie bitte unsere Website: www.dovre.de.

Preisliste & Technische Spezifikationen

Typ	Artikelnummer	€ netto ohne MwSt	€ inkl. 19% MwSt	Maße BxHxT (mm)	Gewicht (kg)	Brennstoff: Holz	Briketts	Kohle	Gas	Länge der Holzscheite (cm)	Schornstein/Rauchabzug: Durchmesser Abgasanschluß (mm)	Höhe Abgasanschluß (mm)	Durchschnittliche Rauchgastemp der Rauchgase gemessen im Abgasstutzen (°C)	Mindest Förderdruck (Pa)
310GX														
310GX	**01.90303.021**	**1.485,00**	**1.767,15**	805x710x435	130	●	●	●	-	60	150	610	330	12
300CB														
300CB	**01.90334.021**	**1.395,00**	**1.660,05**	810x730x365	115	●	-	-	-	60	125	630	384	12
100CBS														
100CBS	**01.90108.021**	**805**	**957,95**	515x620x340	60	●	-	-	-	35	125	520	319	12

Optionen	0%	19%	Beschreibung
200	**370,00**	**440,30**	**Oberteil für 100CBS/400 - 20m³ - Durchmesser 125mm**
400	**560,00**	**666,40**	**Oberteil für 300CBS/310GX - 30m³ - Durchmesser 125mm**
100-78	**31,00**	**36,89**	**Deckel mit Kragen für Obenanschluss 100CBS**
02.23486.021	**45,00**	**53,55**	**Set Anschluss 310GX in Kombination und/oder 200/400 für Obenanschluss 310GX**
300-78	**31,00**	**36,89**	**Deckel mit Kragen für Obenanschluss 300CBS**

KAMINÖFEN

	Abgasmassenstrom (g/s)	Abgasanschluß Oben (O) Hinten (H) Seitlich (S) + winkel	Aschekasten	Nennleistung (kW)	Leistung minimal (kW)	Leistung maximal (kW)	Raumvolumen (m^3)	Wirkungsgrad (%)	CO-Emission % (bei 13% O2)	Staub Emission (mg/Nm^3)	Hinten (mm)	Seite (mm)	Vorne (mm)	Doppelverbrennungssystem	Verbrennungsluftzufuhr von außen	Mehrfachbelegung (Bauart 1)	Energieeffizienz-Index	Energieeffizienz-Klasse	Typ
	Schornstein/ Rauchabzug		Werte basieren auf Holz als Brennstoff								Abstand zu brennbaren Gegenständen						Eco-Label		
	7,3	O/H	●	8,0	2,7	10,0	160	79	0,08	32	400	400	800	-	-	-	104,83	A	310GX
	5,8	S/O/H	-	6,0	2,0	8,0	120	80	0,09	33	400	400	800	●	-	-	107	A+	300CB
	6,0	S/O/H	-	5,0	1,5	7,0	100	76	0,09	37	400	500	800	●	-	-	101,2	A	100CBS

Die technischen Angaben in diesem Katalog sind mit Stand vom 30. Juni 2017. Für die aktuellsten Angaben besuchen Sie bitte unsere Website: www.dovre.de.

Preisliste Zubehör

EMAILLIERTE RAUCHABZUGSROHRE (EINWANDIG)

Produkt		Beschreibung	ohne MwSt	inkl. 19% MwSt
RL1000 (E6,E8,E9,E12,E14)		Kaminrohr 1000 mm Ø150 mm	69,00	82,11
RL0750 E6,E8,E9,E12,E14)		Kaminrohr 750 mm Ø150 mm	63,00	74,97
RLV1150 (E6,E8,E9,E12,E14)		Kaminrohr einstellbar von 750-1120 mm	103,00	122,57
RL0250 (E6,E8,E9,E12,E14)		Kaminrohr 250 mm Ø150 mm	40,00	47,60
BGG45 (E6,E8,E9,E12,E14)		Bogen 45° Ø150mm	93,00	110,67
BGG90 (E6,E8,E9,E12,E14)		Bogen 90° Ø150mm	93,00	110,67
K0330 (E6,E8,E9,E12,E14)		T-Stück mit Deckel Ø150mm	73,00	86,87
RWF (E6,E8,E9,E12,E14)		Rosette Ø150mm	41,00	48,79
MUFF (E6,E8,E9,E12,E14)		Doppelmuffe Ø150mm	48,00	57,12

ALLGEMEINES ZUBEHÖR

		Beschreibung	19%
70.74902.000		Sprühdose Thermolack anthrazit Auch verfügbar als Set (12 Stück): 70.74902.100	28,56
70.74901.000		Sprühdose Thermolack schwarz Auch verfügbar als Set (12 Stück): 70.74901.100	28,56
70.79869.000		Servicesatz Dichtung + Klebstoff 8mm Auch verfügbar als Set (12 Stück): 70.79869.100	22,61
70.79870.000		Servicesatz Dichtung + Klebstoff 6mm Auch verfügbar als Set (12 Stück) 70.79870.100	22,61
70.79868.000		Servicesatz Dichtung Klebst. 10 x 3 mm - 5.2 M Auch verfügbar als Set (12 Stück): 70.79868.100	22,61
70.30201.000		Kitt 400g Auch verfügbar als Set (12 Stück): 70.30201.100	24,99

Die technischen Angaben in diesem Katalog sind mit Stand vom 30. Juni 2017. Für die aktuellsten Angaben besuchen Sie bitte unsere Website: www.dovre.de.

NOTIZEN

NOTIZEN

NOTIZEN

NOTIZEN

Dovre, Feuer mit Charakter

DOVRE

www.dovre.de
www.dovrefire.com

Dieser Katalog wurde mit größer Sorgfalt erstellt. Für Druckfehler, Irrtümer oder Verwechslungen wird keine Gewähr übernommen. Dovre behält sich das Recht vor, Preise ohne Ankündigung zu ändern. Änderung der technische Daten vorbehalten.

2017/08 DE - ref. 24.00305.054